# 浙江宝传传动机械有限公司

ZHEJIANG BAOCHUAN TRANSMISSION MACHINERY CO.,LD

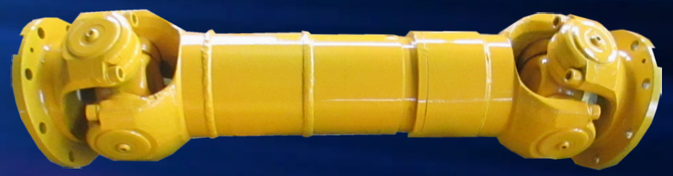


Zhejiang Baochuan Transmission machinery Co.,Ltd
Add: Guali town, Xiaoshan, Hangzhou, Zhejiang, China
China :0571-82601778  82875828  82602410
International: 0571-83523119  83523120
Fax: 0571-82875827
E-mail:web@zjbccd.com
web@hzwcqp.com
P.O:311214

# 公司简介

浙江宝传传动机械有限公司位于著名的工业中心杭州。工厂距萧山高速站和沪杭甬高铁10公里，离萧山国际机场和杭州火车站很近，交通十分便利。这里气候宜人，风景秀丽，适合创业。

经过近20年的奋斗与拼搏，我厂现有厂房面积20000平方米。公司已发展成为集设计、制造、贸易、服务于一体的大型制造企业。我们的产品包括各种类型的联轴器。广泛应用于汽车、农业机械、工程机械、造纸机械、冶金设备、车桥等行业。

本厂自成立以来，始终坚持“高起点、高投入、高技术装备”的方针。拥有生产设备200余台。有锻压机、数控精车削机、数控专用机、自动推杆炉热处理机、精密磨床、清洗机、装配机等，可完成整条生产线。完善的检测设备，使我们能够领先于其他公司，保证客户的质量和交货期。

经过多年的发展，我厂已通过ISO9001:2008质量管理体系认证。公司严格按照质量管理体系(QMS)的要求，力求达到更卓越的水平。我们本着“高质量，优惠的价格，完善的服务，积极的客户互动”的信念，愿与您在世界各地开展业务。

# Company Profile

Zhejiang Baochuan Transmission machinery Co.,Ltd is located in the well known Industrial center Hangzhou. The factory is 10km away from Xiaoshan Highway Station and the Shanghai-Hangzhou-Ningbo high-speed rail, and it is quite near to the Xiaoshan International Airport and Hangzhou Railway Station, so the transportation is very convenient. Owing to the pleasant weather and beautiful scenery, it is good for starting business here.

With nearly 20 years’ struggle and hard working, our factory now owns a 20,000 square meters’ plant area. We have been grown to a large manufacture integrating design, manufacture, trade and service. Our products include various types of couplings. They are widely used in cars, agricultural machinery, construction machinery, paper making machinery, metallurgical equipment, axle etc.

Our factory has kept holding the guideline of "high starting point, heavy investment and high tech equipment" ever since the establishment. And there are more than 200 pieces equipments in the factory. They are the forging machine, NC fine turning machine, NC special machine, automatic push-rod furnace heat treatment machine, accurate grinding machine, cleaning machine, assembly machines etc that can help finish the whole production line. Thanks to the well equipped testing machines, we can be ahead of others in guaranting customers the quality and delivery time.

Our factory has already got the ISO9001:2008 after years’ development. By strictly complying to the QMS(quality management system), we now devote ourselves to more excellent level. With the belief of “high quality, competitive price, perfect service and active customers interaction”, we are here ready to make business with you worldwide.

## 型号 R31

全间距型联轴器/尺寸-毫米

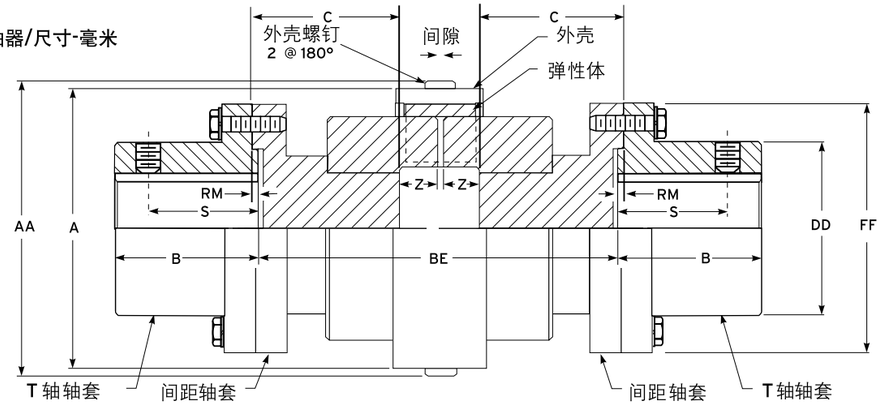


注：轴端间距(BE)=2(C)间距轴套+2(Z)+间隙-2(RM)

| 规格★ | 尺寸—毫米 | | | | | | | | | | | | | | | | | | | | | | |
|---|---|---|---|---|---|---|---|---|---|---|---|---|---|---|---|---|---|---|---|---|---|---|---|
| | 额定扭距Nm | 许用转速rpm | 最大孔径♦ | 无孔联轴器重量-kg | | BE | | A | | AA | | B | DD | FF | RM | S | Z | 间隙 | 外壳螺钉● | | 法兰螺钉● | | T轴轴套 |
| | | | | 最小BE时kg | 每增加BE kg/mm | 最小 | 最大 | 尼龙外壳 | 钢外壳 | 尼龙外壳 | 钢外壳 | | | | | | | | 规格 | 内六角 | 规格 | 螺钉数量 | |
| 5R | 62 | 4500 | 35 | 3.63 | 0.014 | 80.9 | 235 | 76.5 | 76.5 | 80.5 | 80.4 | 34.9 | 52.4 | 86 | 1.27 | 27.4 | 9.0 | 2.00 | M4 | M2.5 | M6 | 4 | 1020T |
| 10R | 130 | 4500 | 43 | 4.99 | 0.015 | 88.9 | 254 | 90.5 | 90.5 | 94.5 | 94.4 | 41.3 | 59.5 | 94 | 1.27 | 31.5 | 11.0 | 2.00 | M4 | M2.5 | M6 | 8 | 1030T |
| 20R | 320 | 4500 | 56 | 9.53 | 0.027 | 88.9 | 254 | 126 | 124 | 132 | 130 | 54.0 | 78.6 | 113 | 1.27 | 27.4 | 15.0 | 2.00 | M6 | M4 | M6 | 8 | 1040T |
| 30R | 520 | 4500 | 67 | 14.1 | 0.034 | 111 | 254 | 147 | 143 | 153 | 149 | 60.3 | 87.3 | 126 | 1.27 | 40.6 | 17.0 | 2.00 | M6 | M4 | M8 | 8 | 1050T |
| 40R | 1030 | 3600 | 85 | 25.9 | 0.040 | 127 | 311 | 182 | 177 | 190 | 185 | 79.4 | 109.5 | 153 | 1.27 | 46.7 | 21.0 | 5.00 | M8 | M5 | M10 | 12 | 1070T |
| 50R | 2500 | 3000 | 95 | 45.4 | 0.059 | 165 | 311 | 231 | 224 | 239 | 232 | 88.9 | 122.2 | 178 | 1.27 | 49.8 | 28.0 | 5.00 | M8 | M5 | M12 | 12 | 1080T |
| 60R | 4000 | 2500 | 110 | 72.6 | 0.082 | 200 | 311 | ... | 267 | ... | 278 | 101.6 | 142.9 | 210 | 1.27 | ... | 35.2 | 5.00 | M10 | M6 | M16 | 12 | 1090T |
| 70R | 8000 | 2100 | 130 | 102 | 0.117 | 224 | 373 | ... | 310 | ... | 321 | 90.4 | 171.4 | 251 | 1.52 | ... | 39.7 | 5.00 | M10 | M6 | M20 | 12 | 1100T |
| 70R | 8000 | 2100 | 150 | 120 | 0.117 | 224 | 373 | ... | 310 | ... | 321 | 104.1 | 196.8 | 276 | 1.52 | ... | 39.7 | 5.00 | M10 | M6 | M20 | 12 | 1110T |
| 80R | 15000 | 1800 | 170 | 188 | 0.144 | 250 | 424 | ... | 370 | ... | 381 | 119.4 | 225.4 | 320 | 2.39 | ... | 45.4 | 6.00 | M10 | M6 | M24 | 12 | 1120T |
| 80R | 15000 | 1800 | 190 | 230 | 0.240 | 256 | 424 | ... | 370 | ... | 381 | 134.6 | 238.1 | 347 | 2.39 | ... | 45.4 | 6.00 | M10 | M6 | M27 | 12 | 1130T |

★ Wrapflex为公制尺寸，公制与英制可能非直接转换。尺寸仅供参考，如有更改恕不另行通知。

ŧ 5R至50R为标准尼龙外壳，可根据要求提供环氧树脂涂层的碳钢外壳，60R至80R为碳钢外壳。

● 外壳紧定螺钉为ISO 7380-A2标准不锈钢沉头圆头螺钉，每个联轴器配两个外壳紧定螺钉。

■ 5R至50R法兰螺钉为ISO10.9级六角头螺钉，60R为ISO8.8级六角头螺钉。

♦ ЛБЧґїsОКУ±Ч·jКіґJЖjїКУёґїsЎ
5RЦ50RОjПЕєґS¶В¶Ў№УЕєґS¶В¶µ3ї3IФ427-105Ў

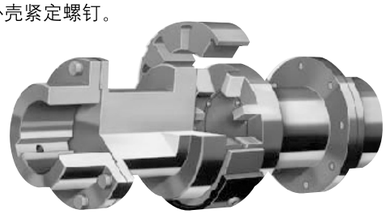

R31全间距型联轴器

## T轴轴套带Taper–Lock锥套

| 联轴器规格 | T轴轴套 | 额定扭距Nm | KW per rpm | 许用转速 | 孔径范围 | 锥套规格 |
|---|---|---|---|---|---|---|
| 5R | 1020T | 62 | 0.0065 | 4500 | 9-26 | 1108 |
| 10R | 1030T | 130 | 0.0136 | 4500 | 9-26 | 1108 |
| 20R | 1040T | 315 | 0.0331 | 4500 | 13-35 | 1310 |
| 30R | 1050T | 485 | 0.0509 | 4500 | 13-42 | 1615 |
| 40R | 1070T | 994 | 0.104 | 3600 | 20-63 | 2525 |
| 50R | 1080T | 1276 | 0.134 | 3000 | 20-63 | 2525 |
| 60R | 1090T | 2710 | 0.284 | 2500 | 24-75 | 3030 |
| 70R | 1100T | 5062 | 0.531 | 2100 | 31-91 | 3535 |
| 70R | 1110T | 8000 | 0.839 | 2100 | 37-103 | 4040 |
| 80R | 1120T | 12428 | 1.304 | 1800 | 50-114 | 4545 |
| 80R | 1130T | 14226 | 1.493 | 1800 | 61-127 | 5050 |

*锥套为UNC细牙螺纹，非BSW

## 标准间距长度

| 联轴器规格 | BE长度（轴端间距） | | |
|---|---|---|---|
| | 100 | 140 | 180 |
| 5R | X | ... | ... |
| 10R | X | X | ... |
| 20R | X | X | ... |
| 30R | ... | X | ... |
| 40R | ... | X | X |
| 50R | ... | ... | X |
| 60R | ... | ... | ... |

# DJM型单型膜片弹性联轴器

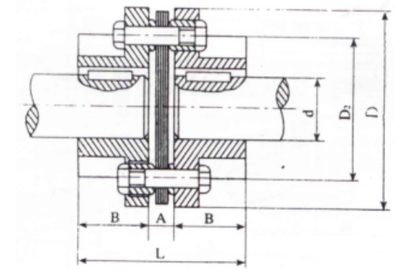


DJM型单型弹性膜片联轴器的主要尺寸和参数(见图4)

| 规格 | 公称扭矩 N.m | 许用转速 r/.min | 重量 kg | 转动惯量 kg.cm² | $d_{max}$ mm | D mm | L mm | A mm | B mm | 许用补偿量 | |
|---|---|---|---|---|---|---|---|---|---|---|---|
| | | | | | | | | | | 角向 | 轴向mm |
| 00 | 9.8 | 20000 | 0.14 | 1.74 | 20 | 57 | 44.9 | 4.9 | 20 | 1° | ±0.8 |
| 01 | 33 | 20000 | 0.6 | 8 | 22 | 68 | 58.1 | 6.1 | 26 | 1° | ±0.8 |
| 02 | 90 | 20000 | 1.1 | 24 | 32 | 81 | 58.6 | 6.6 | 26 | 1° | ±1.0 |
| 03 | 173 | 18000 | 1.7 | 48 | 35 | 93 | 66.4 | 8.4 | 29 | 1° | =1.2 |
| 04 | 245 | 15000 | 2.5 | 80 | 42 | 104 | 79.2 | 11.2 | 34 | 1° | ±1.4 |
| 05 | 420 | 13000 | 4.3 | 224 | 50 | 126 | 95.7 | 11.7 | 42 | 45′ | ±1.6 |
| 06 | 772 | 12000 | 6.9 | 440 | 60 | 143 | 107.7 | 11.7 | 48 | 45′ | ±1.8 |
| 07 | 1270 | 10000 | 11.3 | 1080 | 72 | 168 | 132.8 | 16.8 | 58 | 45′ | ±2.0 |
| 08 | 2080 | 10000 | 16.7 | 2080 | 82 | 194 | 145 | 17.0 | 64 | 45′ | ±2.2 |
| 09 | 3328 | 9000 | 22.7 | 3520 | 95 | 214 | 175.6 | 21.6 | 77 | 45′ | ±2.4 |
| 10 | 4900 | 8000 | 35.4 | 7200 | 108 | 246 | 201.9 | 23.9 | 89 | 45′ | ±2.6 |
| 11 | 6368 | 8000 | 52 | 12800 | 118 | 276 | 231.2 | 27.2 | 102 | 45′ | ±2.8 |
| 12 | 8900 | 6300 | 57.2 | 14400 | 110 | 276 | 273.5 | 17.5 | 128 | 30′ | ±1.8 |
| 13 | 15280 | 5000 | 77.3 | 22200 | 135 | 308 | 339 | 19 | 160 | 30′ | ±2.0 |
| 14 | 25410 | 4700 | 123 | 40800 | 155 | 346 | 385.5 | 21.5 | 182 | 30′ | ±2.0 |
| 15 | 37130 | 4300 | 156 | 64800 | 165 | 375 | 420 | 24 | 198 | 30′ | ±2.0 |
| 16 | 47120 | 3900 | 191 | 100200 | 180 | 410 | 457.5 | 29.5 | 214 | 30′ | ±2.2 |
| 17 | 57000 | 3500 | 245 | 150000 | 190 | 445 | 479.5 | 29.5 | 225 | 30′ | ±2.2 |
| 18 | 63186 | 3500 | 329 | 186600 | 205 | 470 | 527 | 31 | 248 | 30′ | ±2.4 |
| 19 | 82590 | 3200 | 394 | 288000 | 230 | 512 | 588 | 32 | 278 | 30′ | ±2.4 |
| 20 | 102100 | 2800 | 530 | 448200 | 255 | 556 | 642.5 | 32.5 | 305 | 30′ | ±2.5 |
| 21 | 126070 | 2450 | 619 | 609600 | 265 | 588 | 670 | 34 | 318 | 30′ | ±2.7 |
| 22 | 146350 | 2150 | 683 | 831600 | 275 | 630 | 698.5 | 34.5 | 332 | 30′ | ±2.8 |
| 23 | 173830 | 2000 | 791 | 1070400 | 290 | 655 | 731.5 | 35.5 | 348 | 30′ | ±3.0 |

## SJM型双膜片弹性联轴器

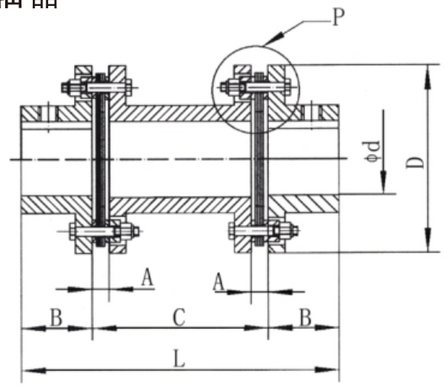


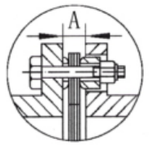


P放大

DJM型双型弹性膜片联轴器的主要尺寸和参数(见图5)

| 规格 | 公称扭矩 N.m | 许用转速 r/.min | 重量 kg | 转动惯量 kg.cm² | d | D | A | B | L | C | 许用补偿量 | | |
|---|---|---|---|---|---|---|---|---|---|---|---|---|---|
| | | | | | | | | | | | 角向 | 轴向mm | 径向mm |
| 00 | 9.8 | 20000 | 0.23 | 3 | 20 | 57 | 4.9 | 20 | 100 | 60 | 2° | ±1.6 | 0.5 |
| 01 | 33 | 20000 | 1.2 | 8 | 22 | 68 | 6.1 | 26 | 141 | 89 | 2° | ±1.6 | 0.5 |
| 02 | 90 | 20000 | 1.9 | 24 | 32 | 81 | 6.6 | 26 | 141 | 89 | 2° | ±1.6 | 0.5 |
| 03 | 173 | 18000 | 2.9 | 48 | 35 | 93 | 8.4 | 29 | 160 | 102 | 2° | =2.4 | 0.6 |
| 04 | 245 | 15000 | 4.7 | 80 | 42 | 104 | 11.2 | 34 | 195 | 127 | 2° | ±2.8 | 0.7 |
| 05 | 420 | 13000 | 7.1 | 224 | 50 | 126 | 11.7 | 42 | 211 | 127 | 1° 30′ | ±3.2 | 0.7 |
| 06 | 772 | 12000 | 10.8 | 440 | 60 | 143 | 11.7 | 48 | 223 | 127 | 1° 30′ | ±3.6 | 0.8 |
| 07 | 1270 | 10000 | 16.3 | 1080 | 75 | 168 | 16.8 | 58 | 243 | 127 | 1° 30′ | ±4.0 | 0.8 |
| 08 | 2080 | 10000 | 24.7 | 2080 | 82 | 194 | 17.0 | 64 | 268 | 140 | 1° 30′ | ±4.4 | 0.9 |
| 09 | 3328 | 9000 | 32.5 | 3520 | 95 | 214 | 21.6 | 77 | 306 | 152 | 1° 30′ | ±4.8 | 0.9 |
| 10 | 4900 | 8000 | 50.0 | 7200 | 108 | 246 | 23.9 | 89 | 356 | 178 | 1° 30′ | ±5.2 | 1.0 |
| 11 | 6368 | 8000 | 75.0 | 12800 | 118 | 276 | 27.2 | 102 | 382 | 178 | 1° 30′ | ±5.6 | 1.2 |
| 12 | 8900 | 6300 | 72.2 | 18000 | 110 | 308 | 17.5 | 128 | 409 | 153 | 1° | ±3.6 | 1.2 |
| 13 | 15280 | 5000 | 12 | 37000 | 135 | 346 | 19 | 160 | 492 | 172 | 1° | ±4.0 | 1.2 |
| 14 | 25410 | 4700 | 175 | 6800 | 155 | 375 | 21.5 | 182 | 554 | 190 | 1° | ±4.0 | 1.2 |
| 15 | 37310 | 4300 | 234 | 108000 | 165 | 410 | 24 | 198 | 620 | 224 | 1° | ±4.0 | 1.3 |
| 16 | 47120 | 3900 | 306 | 167000 | 180 | 445 | 29.5 | 214 | 682 | 254 | 1° | ±4.4 | 1.3 |
| 17 | 57000 | 3500 | 369 | 250000 | 190 | 470 | 29.5 | 225 | 720 | 270 | 1° | ±4.4 | 1.4 |
| 18 | 63186 | 3500 | 448 | 3110000 | 205 | 512 | 31 | 248 | 770 | 274 | 1° | ±4.8 | 1.5 |
| 19 | 82590 | 3200 | 596 | 480000 | 230 | 556 | 32 | 278 | 843 | 287 | 1° | ±4.8 | 1.6 |
| 20 | 102100 | 2800 | 763 | 747000 | 255 | 588 | 32.5 | 305 | 902 | 292 | 1° | ±5.2 | 1.8 |
| 21 | 126070 | 2450 | 919 | 1016000 | 265 | 630 | 34 | 318 | 948 | 312 | 1° | ±5.4 | 1.8 |
| 22 | 146350 | 2150 | 1068 | 1386000 | 275 | 655 | 34.5 | 332 | 1008 | 344 | 1° | ±5.6 | 2 |
| 23 | 173830 | 2000 | 1235 | 1784000 | 290 | | 35.5 | 348 | 1052 | 356 | 1° | ±6.0 | 2 |

注：①本表中$L_1$尺寸可按用户要求的长度制造。 ②单边联轴节可能为各种孔型，两边联轴节也可用胀套联结形式。

## ZJM型胀紧套单型膜片弹性联轴器

★主要特点:

- ●偏心允许范围大,可灵活应用于各种传动系统.
- ●良好的环境适应性,可高温下运转.
- ●完全消除传动间隙,装拆方便.
- ●传动精度高,可靠性高,寿命长.

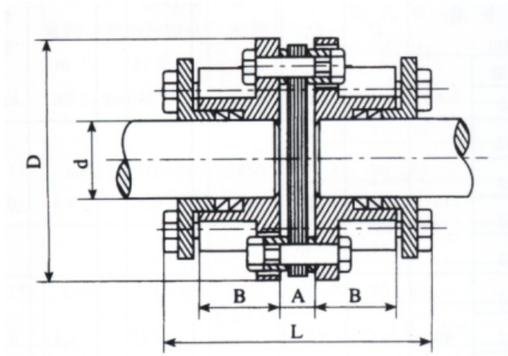


### ZJM型单型弹性膜片联轴器主要尺寸和参数

| 规格 | 孔径d mm | D mm | L mm | A mm | B mm | 重量 kg | 最大转速 r/min | 公称扭矩 N.m | 许用补偿量 | |
|---|---|---|---|---|---|---|---|---|---|---|
| | | | | | | | | | 角向(°) | 轴向mm |
| 01 | 8−22 | 68 | 90 | 6.1 | 26 | 0.85 | 47000 | 33 | 1 | ±0.8 |
| 02 | 10−32 | 81 | 95 | 6.6 | 26 | 1.2 | 39000 | 90 | 1 | ±1.0 |
| 03 | 10−35 | 93 | 110 | 8.4 | 29 | 1.7 | 34000 | 173 | 1 | =1.2 |
| 04 | 10−42 | 104 | 124 | 11.2 | 34 | 2.7 | 30000 | 245 | 1 | ±1.4 |
| 05 | 15−50 | 126 | 152 | 11.7 | 42 | 6.5 | 25000 | 420 | 1 | ±1.6 |
| 06 | 15−60 | 143 | 170 | 11.7 | 48 | 8.9 | 22000 | 772 | 1 | ±1.8 |
| 07 | 20−70 | 168 | 210 | 16.8 | 58 | 15.8 | 19000 | 1270 | 1 | ±2.5 |

# ZDJM型带锥套单型膜片弹性联轴器
# ZSJM型带锥套双型膜片弹性联轴器

★ 主要特点:

- 采用日本进口优良的不锈钢片做为弹性材料.
- 偏心允许范围大,可灵活应用于各种传动系统.
- 良好的环境适应性,可高温下运转.
- 完全消除传动间隙,装拆方便.
- 传动精度高,可靠性高,寿命长.

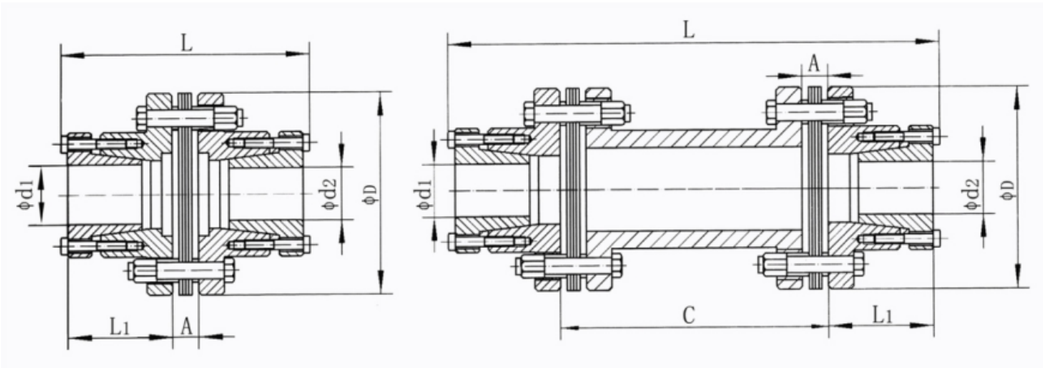


ZDJM,ZSJM带锥套单(双)型弹性膜片联轴器主要尺寸和参数

| 型号 | 公称扭矩 N.m | 许用转速 (rpm) | d1.d2 | D | L | L1 | C | A | 许用补偿量 | | |
|---|---|---|---|---|---|---|---|---|---|---|---|
| | | | | | | | | | 轴向mm | 角向(°) | 径向mm |
| ZDJM-01 | 33 | 10000 | 10-30 | 68 | 64 | 25 | - | 6.1 | ±0.45 | 1 | 0.04 |
| ZSJM-01 | 33 | 10000 | 10-30 | 68 | 147 | 25 | 89 | 6.1 | ±0.9 | 2 | 0.3 |
| ZDJM-02 | 90 | 15000 | 15-35 | 82 | 73 | 29 | - | 6.6 | ±0.55 | 1 | 0.04 |
| ZSJM-02 | 90 | 15000 | 15-35 | 82 | 155 | 29 | 89 | 6.6 | ±1.1 | 2 | 0.03 |
| ZDJM-03 | 173 | 15000 | 20-45 | 93 | 81 | 32 | - | 8.4 | ±1.2 | 1 | 0.04 |
| ZSJM-03 | 173 | 15000 | 20-45 | 93 | 174 | 32 | 102 | 8.4 | ±2.4 | 2 | 0.3 |
| ZDJM-04 | 245 | 15000 | 25-52 | 104 | 96 | 37 | - | 11.2 | ±1.4 | 1 | 0.04 |
| ZSJM-04 | 245 | 15000 | 25-52 | 104 | 212 | 37 | 127 | 11.2 | ±2.8 | 2 | 0.3 |
| ZDJM-05 | 420 | 15000 | 30-70 | 126 | 97 | 37 | - | 11.7 | ±1.6 | 1 | 0.04 |
| ZSJM-05 | 420 | 15000 | 30-70 | 126 | 212 | 37 | 127 | 11.7 | ±3.2 | 2 | 0.3 |

# DJM型锁紧盘式单型弹性膜片联轴器
# SJM型锁紧盘式双型弹性膜片联轴器

★ 结构特点:

- 具有膜片联轴器及胀套的所有优点.
- 比用Z1型胀套更简单,成本更低,装折更方便,传递的孔径更大.
- 也可以将Z7B型胀套更换为Z10型胀套锁紧.
- 很适合运动不平稳的场合,如加速和制动以及高速传动.
- 可重复使用,过载时打滑可对机械部件进行保护,但应避免重复打滑.

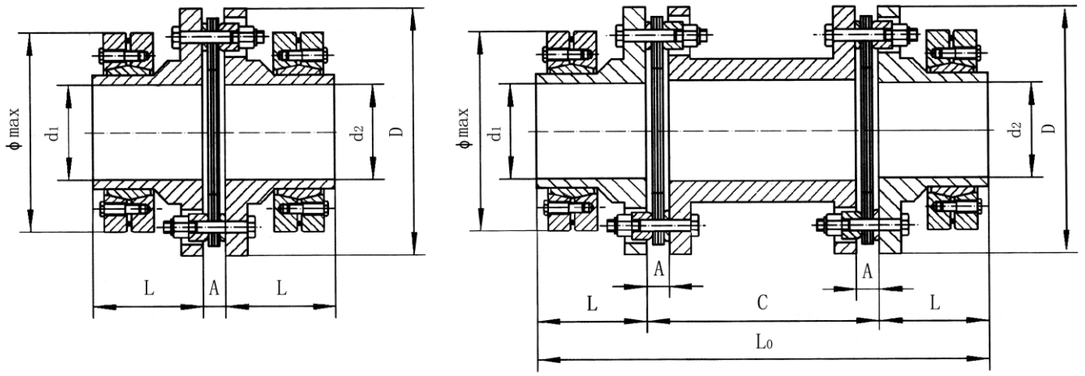


DJM,SJM锁紧盘式弹性膜片联轴器主要尺寸和参数

| 型号 | 公称扭矩 N.m | 许用转速 (rpm) | d1.d2 | D | L | L0 | C | A | Φmax |
|---|---|---|---|---|---|---|---|---|---|
| 01 | 33 | 20000 | 19-31 | 68 | 45 | 179 | 89 | 6.1 | 72 |
| 02 | 90 | 20000 | 19-31 | 81 | 45 | 179 | 89 | 6.6 | 72 |
| 03 | 173 | 18000 | 19-42 | 93 | 56 | 214 | 102 | 8.4 | 100 |
| 04 | 245 | 15000 | 20-48 | 104 | 63 | 253 | 127 | 11.2 | 100 |
| 05 | 420 | 13000 | 20-60 | 126 | 70 | 267 | 127 | 11.7 | 115 |
| 06 | 772 | 12000 | 30-70 | 143 | 75 | 277 | 127 | 11.7 | 155 |
| 07 | 1270 | 10000 | 30-80 | 168 | 98 | 323 | 127 | 16.8 | 170 |
| 08 | 2080 | 10000 | 30-85 | 194 | 98 | 336 | 140 | 17.0 | 185 |
| 09 | 3328 | 9000 | 35-95 | 214 | 98 | 348 | 152 | 21.6 | 215 |
| 10 | 4900 | 8000 | 40-105 | 246 | 110 | 398 | 178 | 23.9 | 230 |
| 11 | 6368 | 6300 | 45-115 | 276 | 110 | 398 | 178 | 27.2 | 263 |
| 12 | 8900 | 6300 | 50-115 | 276 | 110 | 373 | 153 | 17.5 | 263 |

注：Φmax随孔d1.d2的大小而相应变动，具体参见样本Z7B型胀套。

# ML型梅花弹性联轴器

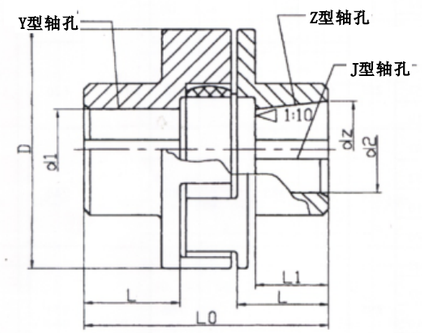


**结构特点**

**梅花形弹性联轴器**是由两上带凸爪形状相同的半联轴器和弹性元件组成，利用梅花形元件置于两半联轴器凸爪之间，以实现两半轴器的联接。具有补偿两轴相对偏移、减震、缓冲、径向尺小、结构简单、不用润滑承载能力较高、维护方便等特点，但更换弹性元件时两半联轴器需沿轴向移动。适用于联接两同轴线、起动频繁、正反转变化、中速低、中小功率传动轴系要求工作可靠性高的工作部位，不适用于重载及轴向尺寸受限制更换弹性元件后两轴线对中困难的

**标记示例**

MI3型梅花形弹性联轴器
主动端：Z型轴孔，B型键槽，$d_1$=30mm,L=60mm
从动端：Y型轴孔，B型键槽，$d_2$=25mm,L=62mm

**标记方法** 联轴器ML3 $\frac{ZB30X60}{ZB30X60}$ GB/T5272-85

## 主要尺寸和参数

| 型号 | 公称扭矩N.m | | | 许用转速 rpm | | 轴孔直径 $d_1$ $d_2$ $d_3$ | 轴孔长度 Y型 L | Z.J型 $L_1$ | $L_0$ | D | 许用补偿量 轴向 | 径向 | 角向 | 转动惯量 Kg.m² | 重量 Kg |
|---|---|---|---|---|---|---|---|---|---|---|---|---|---|---|---|
| | 弹性体硬度HA a | b | c | 钢 | 铁 | mm | | | | | | | | | |
| | ≥75 | ≥85 | ≥94 | | | | | | | | | | | | |
| ML1 | 16 | 25 | 45 | 11500 | 15300 | 12.14 | 32 | 27 | 80 | 50 | 1.2 | 0.5 | 2.0 | 0.014 | 0.66 |
| | | | | | | 16.18.19 | 42 | 30 | 100 | | | | | | |
| | | | | | | 20.22.24 | 52 | 38 | 120 | | | | | | |
| ML2 | 63 | 100 | 200 | 8200 | 10900 | 20.22.24 | 52 | 38 | 127 | 70 | 1.5 | 0.8 | 2.0 | 0.075 | 1.55 |
| | | | | | | 25.28 | 62 | 44 | 147 | | | | | | |
| | | | | | | 30.32 | 82 | 60 | 187 | | | | | | |
| ML3 | 90 | 140 | 280 | 6700 | 9000 | 22.24 | 52 | 38 | 128 | 85 | 2.0 | 0.8 | 2.0 | 0.178 | 2.5 |
| | | | | | | 25.28 | 62 | 44 | 148 | | | | | | |
| | | | | | | 30.32.35.38 | 82 | 60 | 188 | | | | | | |
| ML4 | 140 | 250 | 400 | 5500 | 7300 | 25.28 | 62 | 44 | 151 | 105 | 2.5 | 0.8 | 2.0 | 0.412 | 4.3 |
| | | | | | | 30.32.35.38 | 82 | 60 | 191 | | | | | | |
| | | | | | | 40.42 | 112 | 84 | 251 | | | | | | |
| ML5 | 250 | 400 | 710 | 4600 | 6100 | 30.32.35.38 | 82 | 60 | 197 | 125 | 3.0 | 1.0 | 1.5 | 0.73 | 6.2 |
| | | | | | | 40.42.45.48 | 112 | 84 | 157 | | | | | | |
| ML6 | 400 | 630 | 1120 | 4000 | 5300 | 30*.38* | 82 | 84 | 203 | 145 | 3.0 | 1.0 | 1.5 | 1.85 | 8.6 |
| | | | | | | 40*.42*.45.48.50.55 | 112 | 107 | 263 | | | | | | |
| ML7 | 710 | 1120 | 2240 | 3400 | 4500 | 45*.48*.50.55 | 112 | 84 | 265 | 170 | 3.5 | 1.0 | 1.5 | 3.88 | 14.0 |
| | | | | | | 60.63.65 | 142 | 107 | 325 | | | | | | |
| ML8 | 1120 | 1800 | 3550 | 2900 | 3800 | 50*.55* | 112 | 107 | 272 | 200 | 4.0 | 1.5 | 1.5 | 9.22 | 25.7 |
| | | | | | | 60.63.65.70.71.75 | 142 | 132 | 332 | | | | | | |
| ML9 | 1800 | 2800 | 5600 | 2500 | 3300 | 60*.63*.65*.70.71.75 | 142 | 107 | 334 | 230 | 4.5 | 1.5 | 1.0 | 18.95 | 41.0 |
| | | | | | | 80.85.90.95 | 172 | 132 | 394 | | | | | | |
| ML10 | 2800 | 4500 | 9000 | 2200 | 2900 | 70*.71*.75* | 142 | 167 | 344 | 260 | 5.0 | 1.5 | 1.0 | 39.68 | 59.0 |
| | | | | | | 80*.85*.90*.95* | 172 | 132 | 404 | | | | | | |
| | | | | | | 100.110 | 212 | 167 | 484 | | | | | | |
| ML11 | 4000 | 6300 | 12500 | 1900 | 2500 | 85*.86*.90*.95* | 172 | 132 | 411 | 300 | 5.0 | 1.8 | 1.0 | 73.43 | 87.0 |
| | | | | | | 100.110.120 | 212 | 167 | 491 | | | | | | |
| ML12 | 7100 | 11200 | 20000 | 1600 | 2100 | 90*.95* | 172 | 132 | 417 | 360 | 5.0 | 1.8 | 1.0 | 178.45 | 140 |
| | | | | | | 110*.110*.120*125* | 212 | 167 | 497 | | | | | | |
| | | | | | | 130 | 252 | 202 | 577 | | | | | | |

# MLS型双法兰型梅花弹性联轴器

**标记示例**

MLS3型梅花形弹性联轴器
MT3α弹性件硬度为shA80
主动端：Z型轴孔，C型键槽，$d_2$=30mm,L=60mm (不含沉孔长度)
从动端：Y型轴孔，B型键槽，$d_2$=25mm,L=62mm

**标记方法**

MLS3联轴器 $\frac{ZC30X60}{B25X62}$ Mt3α GB/T5272-2002

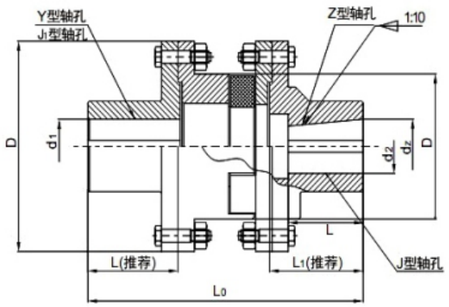


## 主要尺寸和参数

| 型号 | 公称扭矩N.m | 弹性体硬度HA | 许用转速 rpm | 轴孔直径 $d_1$ $d_2$ $d_3$ | 轴孔长度 Y型 L | Z.J.J1型 $L_1$ | $L_1L_2$ 推荐 | $L_0$ | D | $D_1$ | 弹性件型号 | 转动惯量 Kg.m² | 重量 Kg |
|---|---|---|---|---|---|---|---|---|---|---|---|---|---|
| | | | | mm | | | | | | | | | |
| MLS1 | 25 | 45 | 8500 | 12.14 | 32 | 27 | 35 | 98 | 50 | 90 | MT1$^{\alpha}_{b}$ | 0.0013 | 1.33 |
| | | | | 16.18.19 | 42 | 30 | | | | | | | |
| | | | | 20.22.24 | 52 | 38 | | | | | | | |
| | | | | 25 | 62 | 44 | | | | | | | |
| MLS2 | 100 | 200 | 6900 | 20.22.24 | 52 | 38 | 40 | 117 | 70 | 110 | MT2$^{\alpha}_{b}$ | 0.0034 | 2.33 |
| | | | | 25.28 | 62 | 44 | | | | | | | |
| | | | | 30.32 | 82 | 60 | | | | | | | |
| MLS3 | 140 | 280 | 6200 | 22.24 | 52 | 38 | 45 | 130 | 85 | 125 | MT3$^{\alpha}_{b}$ | 0.0064 | 3.38 |
| | | | | 25.28 | 62 | 44 | | | | | | | |
| | | | | 30.32.35.38 | 82 | 60 | | | | | | | |
| | | | | 40 | 112 | 84 | | | | | | | |
| MLS4 | 350 | 400 | 5000 | 25.28 | 62 | 44 | 50 | 150 | 105 | 150 | MT4$^{\alpha}_{b}$ | 0.0175 | 6.07 |
| | | | | 30.32.35.38 | 82 | 60 | | | | | | | |
| | | | | 40.42.45 | 112 | 84 | | | | | | | |
| MLS5 | 400 | 710 | 4100 | 30.32.35.38 | 82 | 60 | 55 | 167 | 125 | 185 | MT5$^{\alpha}_{b}$ | 0.0444 | 10.47 |
| | | | | 40.42.45.48 | 112 | 84 | | | | | | | |
| MLS6 | 630 | 1120 | 3700 | 35*.38* | 82 | 60 | 60 | 185 | 145 | 205 | MT6$^{\alpha}_{b}$ | 0.0739 | 14.22 |
| | | | | 40*.42*.45.48.50.55 | 112 | 84 | | | | | | | |
| MLS7 | 1120 | 2240 | 3100 | 45*.48*.50.55.56 | 112 | 84 | 70 | 209 | 170 | 240 | MT7$^{\alpha}_{b}$ | 0.1493 | 21.16 |
| | | | | 60.63.65 | 142 | 107 | | | | | | | |
| MLS8 | 1800 | 3550 | 2800 | 50*.55*.56* | 112 | 84 | 80 | 240 | 200 | 270 | MT8$^{\alpha}_{b}$ | 30.70 | 0.2767 |
| | | | | 60.63.65.70.71.75 | 142 | 107 | | | | | | | |
| | | | | 80 | 172 | 132 | | | | | | | |
| MLS9 | 2800 | 5600 | 2500 | 60*.63*.65*.70.71.75 | 142 | 107 | 90 | 268 | 230 | 305 | MT9$^{\alpha}_{b}$ | 44.55 | 0.5262 |
| | | | | 80.85.90.95 | 172 | 132 | | | | | | | |
| | | | | 100 | 212 | 167 | | | | | | | |
| MLS10 | 4500 | 9000 | 2200 | 70*.71*.75* | 142 | 107 | 100 | 308 | 260 | 350 | MT10$^{\alpha}_{b}$ | 70.72 | 1.1362 |
| | | | | 80*.85*.90.95 | 172 | 132 | | | | | | | |
| | | | | 100.110.120 | 212 | 167 | | | | | | | |
| MLS11 | 6300 | 12500 | 1900 | 80*.85*.90*.95* | 172 | 132 | 115 | 345 | 300 | 400 | MT11$^{\alpha}_{b}$ | 99.54 | 1.9998 |
| | | | | 100.110.120.125 | 212 | 167 | | | | | | | |
| | | | | 130 | 252 | 202 | | | | | | | |
| MLS12 | 11200 | 20000 | 1600 | 90*.95* | 172 | 132 | 125 | 373 | 360 | 460 | MT12$^{\alpha}_{b}$ | 137.53 | 3.6719 |
| | | | | 100.110.120.125 | 212 | 167 | | | | | | | |
| | | | | 130 | 252 | 202 | | | | | | | |
| MLS13 | 12500 | 25000 | 15000 | 100*.110*.120*.125* | 212 | 167 | 135 | 383 | 400 | 500 | MT13$^{\alpha}_{b}$ | 165.25 | 5.1581 |
| | | | | 130.140.150 | 252 | 202 | | | | | | | |
| | | | | 160 | 302 | 242 | | | | | | | |

## XL 型星形弹性联轴器

● 该联轴器以工程塑料弹性元件，缓冲、减振、耐磨、拆装方便，工作温度-35～+80℃。

● 可与西德ROTEX联轴器互换。

● 弹性体由凸形爪块限制，可避免由于冲击产生的内部变形及离心力产生的外部变形。凸爪大的凹面，使渐开线齿上的表面压力很小，齿上即使承受过载，齿仍不会磨损或变形。

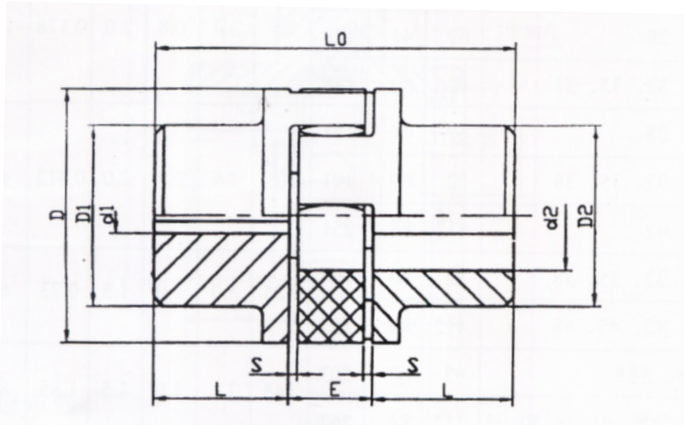


**XL型星形弹性联轴器**

## XL 型星形弹性联轴器主要尺寸和参数

| 型号 | 公称扭矩 N.m | 许用转速 rpm | 轴孔直径 d1, d2 | 轴孔长度 L mm | $L_0$ mm | D mm | ΦD1ΦD2 mm | E mm | S mm | 转动惯量 Kg·m² | 重量 Kg |
|---|---|---|---|---|---|---|---|---|---|---|---|
| XL0 | 15 | 19000 | 6-16 | 18 | 50 | 30 | 30 | 13 | 1.5 | 0.00005 | 0.10 |
| XL1 | 20 | 19000 | 6-19 | 25 | 66 | 40 | 32 | 16 | 2 | 0.00008 | 0.30 |
| XL2 | 70 | 14000 | 8-24 | 30 | 78 | 55 | 40 | 18 | 2 | 0.0002 | 0.61 |
| XL3 | 190 | 11800 | 10-28 | 35 | 90 | 65 | 48 | 20 | 2.5 | 0.0007 | 1.00 |
| XL4 | 380 | 9500 | 12-38 | 45 | 114 | 80 | 66 | 24 | 3 | 0.002 | 2.08 |
| XL5 | 530 | 8000 | 14-42 | 50 | 126 | 95 | 75 | 26 | 3 | 0.004 | 3.21 |
| XL6 | 620 | 7100 | 15-48 | 56 | 140 | 105 | 85 | 28 | 3.5 | 0.006 | 4.41 |
| XL7 | 820 | 6300 | 20-55 | 65 | 160 | 120 | 98 | 30 | 4 | 0.012 | 6.64 |
| XL8 | 1250 | 5600 | 22-65 | 75 | 185 | 135 | 115 | 35 | 4.5 | 0.025 | 10.13 |
| XL9 | 1950 | 4750 | 30-75 | 85 | 210 | 160 | 135 | 40 | 5 | 0.054 | 16.03 |
| XL10 | 4800 | 3750 | 40-90 | 100 | 245 | 200 | 160 | 45 | 5.5 | 0.139 | 27.50 |
| XL11 | 6800 | 3350 | 50-100 | 110 | 270 | 225 | 180 | 50 | 6 | 0.245 | 38.50 |
| XL12 | 8000 | 3000 | 60-110 | 120 | 295 | 255 | 200 | 50 | 6 | 0.435 | 54.0 |
| XL13 | 10000 | 2650 | 60-125 | 140 | 340 | 290 | 230 | 60 | 7 | 0.85 | 81.8 |
| XL14 | 14500 | 2380 | 60-140 | 155 | 375 | 320 | 255 | 65 | 7.5 | 1.4 | 109.7 |
| XL15 | 20000 | 2000 | 80-160 | 175 | 425 | 370 | 290 | 75 | 9 | 2.72 | 162.7 |
| XL16 | 23500 | 1800 | 85-180 | 195 | 475 | 420 | 325 | 85 | 10.5 | 4.95 | 230.8 |

## XLD型扩大轴孔星形弹性联轴器

✦ **结构特点：**

● 本联轴器与ZT-A型相似，但是适合于孔径更大的安装场合。标记方法同ZT-A型。

● 轴套使用钢件，特别适合于体重载荷的传动单元，如升降机、轧钢机、建筑机械。

● 设计紧凑，转动惯量小。

● 弹性体，硬度为 9 2shA。

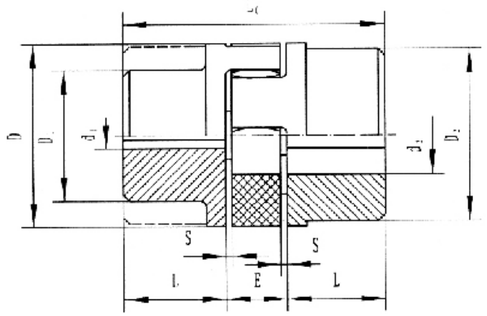


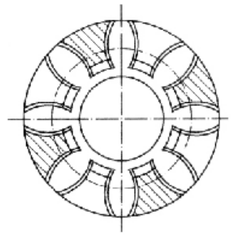

## XLD型扩大轴孔星形弹性联轴器基本参数和主要尺寸

| 型号 | 公称扭矩 N.m | 许用转速 rpm | 轴孔直径 $d_1$, $d_2$ mm | 轴孔长度 L mm | $L_0$ mm | D mm | $D_1$ ($D_2$) mm | $D_2$ mm | E mm | S mm | 转动惯量 kg.m² | 重量 kg |
|---|---|---|---|---|---|---|---|---|---|---|---|---|
| XLD1 | 34 | 19000 | 6-25 | 25 | 66 | 40 | 32 | 40 | 16 | 2 | 0.00008 | 0.328 |
| XLD2 | 120 | 14000 | 8-35 | 30 | 78 | 55 | 40 | 55 | 18 | 2 | 0.0003 | 0.68 |
| XLD3 | 320 | 11800 | 10-40 | 35 | 90 | 65 | 48 | 65 | 20 | 2.5 | 0.0007 | 1.16 |
| XLD4 | 650 | 9500 | 12-48 | 45 | 114 | 80 | 66 | 78 | 24 | 3 | 0.002 | 2.27 |
| XLD5 | 900 | 8000 | 14-55 | 50 | 126 | 95 | 75 | 94 | 26 | 3 | 0.005 | 3.57 |
| XLD6 | 1050 | 7100 | 15-60 | 56 | 140 | 105 | 85 | 104 | 28 | 3.5 | 0.008 | 4.80 |
| XLD7 | 1250 | 6300 | 20-70 | 65 | 160 | 120 | 98 | 118 | 30 | 4 | 0.016 | 7.87 |
| XLD8 | 1280 | 5600 | 22-75 | 75 | 185 | 135 | 115 | 134 | 35 | 4.5 | 0.031 | 10.89 |
| XLD9 | 2930 | 4750 | 30-90 | 85 | 210 | 160 | 135 | 158 | 40 | 5 | 0.068 | 17.73 |
| XLD10 | 7200 | 3750 | 40-100 | 100 | 245 | 200 | 160 | 180 | 45 | 5.5 | 0.159 | 29.60 |
| XLD11 | 9900 | 3350 | 50-110 | 110 | 270 | 225 | 180 | 200 | 50 | 6 | 0.277 | 43.0 |
| XLD12 | 12000 | 3000 | 60-125 | 120 | 295 | 255 | 200 | 230 | 55 | 6.5 | 0.51 | 58.6 |
| XLD13 | 15000 | 2650 | 60-145 | 140 | 340 | 290 | 230 | 265 | 60 | 7 | 1.0 | 88.4 |
| XLD14 | 22000 | 2360 | 60-165 | 155 | 375 | 320 | 256 | 300 | 65 | 7.5 | 1.7 | 120.8 |
| XLD15 | 30000 | 2000 | 80-190 | 175 | 425 | 370 | 290 | 345 | 75 | 9 | 3.35 | 179.1 |
| XLD16 | 35000 | 1800 | 85-220 | 195 | 475 | 420 | 325 | 400 | 85 | 10.5 | 6.37 | 261.0 |

# XL-S型双弹性体星形弹性联轴器

✦ 结构特点：

- ●双部件双节式结构能补偿很大的安装偏差.
- ●阻尼振动,降低噪音.
- ●偏差引起的应力很小.
- ●延长相邻部件的工作寿命.

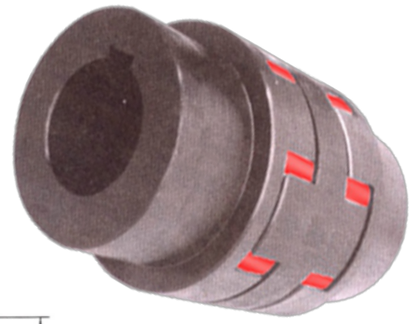

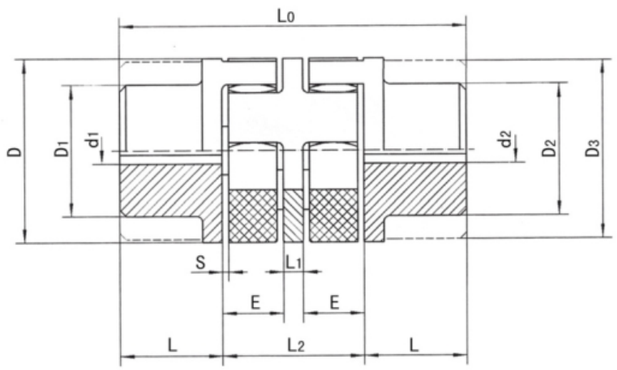


## XL-S型双弹性体星形弹性联轴器基本参数和主要尺寸

| 型号 | 公称扭矩 N.m | 许用转速 rpm | 轴孔直径 $d_1$, $d_2$ mm | 轴孔长度 L mm | $L_0$ mm | $L_1$ mm | $L_2$ mm | D mm | $D_1$ ($D_2$) mm | $D_3$ mm | E mm | S mm | 许用补偿量 径向 | 角向 | 轴向 |
|---|---|---|---|---|---|---|---|---|---|---|---|---|---|---|---|
| 01 | 17 | 19000 | 6-25 | 25 | 92 | 10 | 42 | 40 | 32 | 40 | 16 | 2 | 0.65 | 1.5° | 1.2 |
| 02 | 60 | 14000 | 8-35 | 30 | 112 | 16 | 52 | 55 | 40 | 55 | 18 | 2 | 0.89 | | 1.4 |
| 03 | 160 | 11800 | 10-40 | 35 | 128 | 18 | 58 | 65 | 48 | 65 | 20 | 2.5 | 1 | | 1.5 |
| 04 | 325 | 9500 | 12-48 | 45 | 158 | 20 | 68 | 80 | 66 | 78 | 24 | 3 | 1.15 | | 1.8 |
| 05 | 450 | 8000 | 14-55 | 50 | 174 | 22 | 74 | 95 | 75 | 94 | 26 | 3 | 1.26 | | 2 |
| 06 | 525 | 7100 | 15-60 | 56 | 192 | 24 | 80 | 105 | 85 | 104 | 28 | 3.5 | 1.36 | | 2.1 |
| 07 | 685 | 6300 | 20-70 | 65 | 218 | 28 | 88 | 120 | 98 | 118 | 30 | 4 | 1.52 | | 2.1 |
| 08 | 940 | 5600 | 22-75 | 75 | 252 | 32 | 102 | 135 | 115 | 134 | 35 | 4.5 | 1.75 | | 2.6 |
| 09 | 1950 | 4750 | 30-90 | 85 | 286 | 36 | 116 | 160 | 135 | 158 | 40 | 5 | 2 | | 3 |
| 10 | 3600 | 3750 | 40-100 | 100 | 330 | 40 | 130 | 200 | 160 | 180 | 45 | 5.5 | 2.5 | | 3.4 |

# XL-F型带法兰星形弹性联轴器

✦ 结构特点：

- ●适用于重型机械的法兰联结.
- ●A型和C型适用于法兰和轴的联结.
- ●双法兰结构B型和D型可以不移动两端设备进行径向安装,可快速更换弹性体.
- ●可以根据客户的特殊法兰定做.

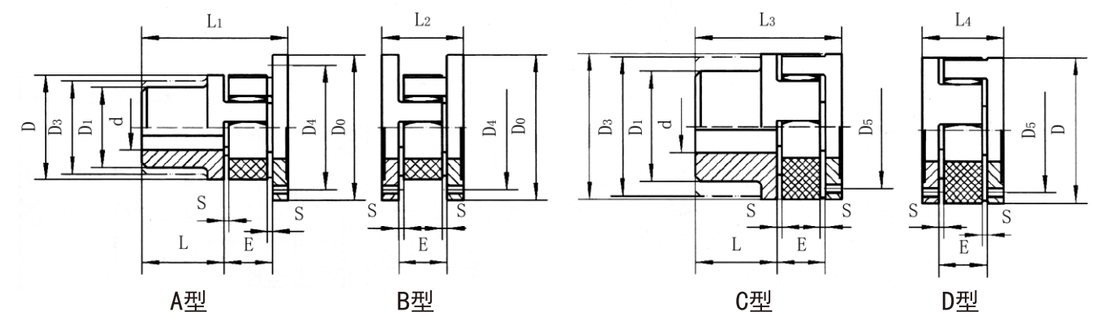


## XL-F型带法兰星形弹性联轴器基本参数和主要尺寸

| 型号 | 公称扭矩 (N·m) | 许用转速 (rpm) | 轴孔直径(mm) | 轴孔长度 L(mm) | D | $D_0$ | $D_1$ | $D_3$ | E | S | $L_1$ ($L_3$) | $L_2$ ($L_4$) | $D_4$ | $D_5$ | 联接螺栓 |
|---|---|---|---|---|---|---|---|---|---|---|---|---|---|---|---|
| | | | | | (mm) | | | | | | | | (mm) | | |
| XL-F1 | 60 | 14000 | 8~35 | 30 | 55 | 80 | 40 | 55 | 18 | 2 | 56 | 34 | 65 | 45 | 8-M5 |
| XL-F2 | 160 | 11800 | 10~40 | 35 | 65 | 100 | 48 | 65 | 20 | 2.5 | 65 | 40 | 80 | 54 | 8-M6 |
| XL-F3 | 325 | 9500 | 12~48 | 45 | 80 | 115 | 66 | 78 | 24 | 3 | 79 | 44 | 95 | 66 | 8-M8 |
| XL-F4 | 450 | 8000 | 14~55 | 50 | 95 | 140 | 75 | 94 | 26 | 3 | 88 | 50 | 115 | 80 | 12-M8 |
| XL-F5 | 525 | 7100 | 15~60 | 56 | 105 | 150 | 85 | 104 | 28 | 3.5 | 96 | 52 | 125 | 90 | 12-M8 |
| XL-F6 | 685 | 6300 | 20~70 | 65 | 120 | 175 | 98 | 118 | 30 | 4 | 111 | 62 | 145 | 102 | 8-M10 |
| XL-F7 | 940 | 5600 | 22~75 | 75 | 135 | 190 | 115 | 134 | 35 | 4.5 | 126 | 67 | 160 | 116 | 12-M10 |
| XL-F8 | 1920 | 4750 | 30~90 | 85 | 160 | 215 | 135 | 158 | 40 | 5 | 144 | 78 | 185 | 136 | 15-M12 |
| XL-F9 | 3600 | 3750 | 40~100 | 100 | 200 | 260 | 160 | 180 | 45 | 5.5 | 165 | 85 | 225 | 172 | 15-M16 |
| XL-F10 | 4950 | 3350 | 50~110 | 110 | 225 | 285 | 180 | 200 | 50 | 6 | 185 | 100 | 250 | 195 | 15-M16 |
| XL-F11 | 7200 | 3000 | 60~125 | 120 | 255 | 330 | 200 | 230 | 55 | 6.5 | 201 | 107 | 290 | 218 | 15-M20 |
| XL-F12 | 10000 | 2650 | 60~145 | 140 | 290 | 370 | 230 | 265 | 60 | 7 | 230 | 120 | 325 | 252 | 15-M20 |
| XL-F13 | 12800 | 2360 | 60~165 | 155 | 320 | 410 | 256 | 300 | 65 | 7.5 | 254 | 133 | 360 | 282 | 15-M20 |
| XL-F14 | 19000 | 2000 | 80~190 | 175 | 370 | 460 | 290 | 345 | 75 | 9 | 288 | 151 | 410 | 325 | 15-M24 |
| XL-F15 | 28000 | 1800 | 85~220 | 195 | 420 | 520 | 325 | 400 | 85 | 10.5 | 320 | 165 | 465 | 375 | 18-M24 |

# XL-SF 型双法兰星形弹性联轴器
# XL-DF 型单法兰星形弹性联轴器

适用于重型机械的法兰联接

拆下法兰就可以径向安装，拆装方便

对于SF型，不必移动主动端和从动端设备进行弹性体更换

安装时需切断动力

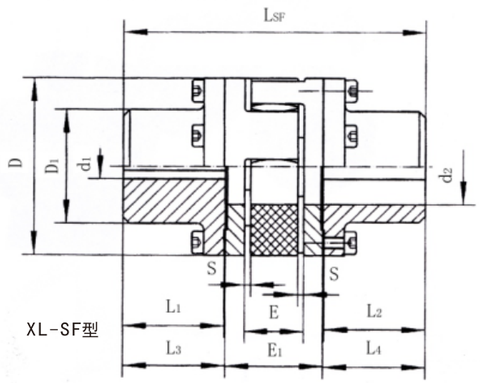


XL-SF型

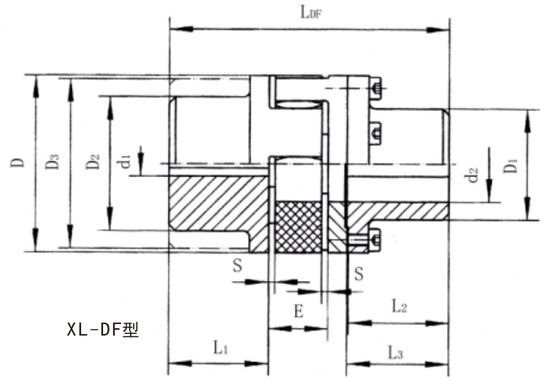


XL-DF型

## 主要尺寸和参数

| □ □ | 公称扭矩 (N.m) | 许用转速 (rpm) | 轴孔直径 (mm) | D | $D_1$ | $D_2$ | $D_3$ | E | $E_1$ | S | $L_1$ ($L_3$) | $L_2$ ($L_4$) | $L_{SF}$ | $L_{DF}$ |
|---|---|---|---|---|---|---|---|---|---|---|---|---|---|---|
| | | | | (mm) | | | | | | | | | (mm) | |
| 01 | 60 | 14000 | 8-24 | 55 | 36 | 40 | 55 | 18 | 33 | 2 | 30 | 30.5 | 94 | 86 |
| 02 | 160 | 11800 | 8-28 | 65 | 42 | 48 | 65 | 20 | 39 | 2.5 | 35 | 35.5 | 110 | 100 |
| 03 | 325 | 9500 | 10-38 | 80 | 52 | 66 | 78 | 24 | 43 | 3 | 45 | 45.5 | 134 | 124 |
| 04 | 450 | 8000 | 10-42 | 95 | 62 | 75 | 94 | 26 | 48 | 3 | 50 | 51.0 | 150 | 138 |
| 05 | 525 | 7100 | 10-48 | 105 | 70 | 85 | 104 | 28 | 50 | 3.5 | 56 | 57.0 | 164 | 152 |
| 06 | 685 | 6300 | 15-55 | 120 | 80 | 98 | 118 | 30 | 60 | 4 | 65 | 66.0 | 192 | 176 |
| 07 | 940 | 5600 | 15-65 | 135 | 94 | 115 | 134 | 35 | 65 | 4.5 | 75 | 76.0 | 217 | 201 |
| 08 | 1920 | 4750 | 20-75 | 160 | 108 | 135 | 158 | 40 | 75 | 5 | 85 | 86.5 | 248 | 229 |
| 09 | 3600 | 3750 | 30-90 | 200 | 142 | 160 | 180 | 45 | 82 | 5.5 | 100 | 101.5 | 28 | 265 |
| 10 | 4950 | 3350 | 30-115 | 225 | 158 | 180 | 200 | 50 | 97 | 6 | 110 | 111.5 | 320 | 295 |
| 11 | 7200 | 3000 | 40-125 | 255 | 178 | 200 | 230 | 55 | 103 | 6.5 | 120 | 122.0 | 347 | 321 |
| 12 | 10000 | 2650 | 40-145 | 290 | 206 | 230 | 265 | 60 | 116 | 7 | 140 | 142.0 | 400 | 370 |
| 13 | 128000 | 2360 | 60-160 | 320 | 235 | 256 | 300 | 65 | 128 | 7.5 | 155 | 157.5 | 443 | 409 |
| 14 | 19000 | 2000 | 60-180 | 370 | 270 | 290 | 345 | 75 | 146 | 9 | 175 | 177.5 | 501 | 463 |
| 15 | 28000 | 1800 | 85-220 | 420 | 315 | 325 | 400 | 85 | 159 | 10.5 | 195 | 198.0 | 555 | 515 |

# SL型十字滑块联轴器

**结构特点**

SL型十字滑块联轴器是利用中间滑块在其两侧半联轴器大端面的相应径向槽内滑动，以实现两半联轴器的联接，并获得补偿两轴相对位移的能力.

滑块联轴器的主要特点是允许两轴有较大的径向位移，并允许有不大的角度位移和轴向位移，由于滑块偏心运动产生离心力，使用这种联轴器不适宜于高速下运动，

该联轴器传动的公称扭矩120-63000N.m,转速250-70r/min.

**标记示例**

SL型联轴器

主动端：Y型轴孔，A型键槽，$d_1$=36mm,$L_1$=90mm

从动端：Y型轴孔，A型键槽，$d_2$=40mm,L=90mm

**标记方法**

SL型联轴器 SL100-YA36X90/YA40X90

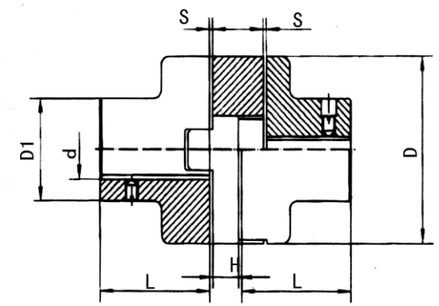


## 主要尺寸和参数

| 型号 | 公称转矩 N.m | 许用转速 rpm | 轴孔直径 d | D | $D_1$ | L | H | S | 径向 △y mm | 角向 △a (°) | 轴向 △x mm | 转动惯量 kg.m² | 重量 kg |
|---|---|---|---|---|---|---|---|---|---|---|---|---|---|
| SL70 | 120 | 250 | 15~18 | 70 | 32 | 42 | 14 | 0.5 | 0.6 | 0.5° | 1.2 | 0.002 | 1.5 |
| SL90 | 250 | 250 | 20~30 | 90 | 45 | 52 | 14 | | 0.7 | | 1.4 | 0.008 | 2.6 |
| SL110 | 500 | 250 | 36~40 | 110 | 60 | 70 | 19 | | 1.4 | | 1.5 | 0.026 | 5.5 |
| SL130 | 800 | 250 | 45~50 | 130 | 80 | 90 | 19 | | 1.8 | | 1.8 | 0.07 | 10 |
| SL150 | 1250 | 250 | 55~60 | 150 | 95 | 112 | 19 | | 2.2 | | 2 | 0.14 | 15.5 |
| SL170 | 2000 | 250 | 65~70 | 170 | 105 | 125 | 24 | | 2.6 | | 2.1 | 0.25 | 2.4 |
| SL190 | 3200 | 250 | 75~80 | 190 | 110 | 140 | 29 | | 3 | | 2.2 | 0.5 | 31.5 |
| SL210 | 5000 | 250 | 85~90 | 210 | 130 | 160 | 33 | 1 | 3.4 | | 2.6 | 0.9 | 45 |
| SL240 | 8000 | 250 | 95~100 | 240 | 140 | 180 | 33 | | 3.8 | | 3 | 1.6 | 59.5 |
| SL260 | 9000 | 250 | 100~110 | 260 | 160 | 190 | 33 | | 4 | | 3.4 | 2 | 76 |
| SL280 | 10000 | 100 | 110~120 | 280 | 170 | 200 | 33 | | 4.4 | | 3.8 | 3 | 94.3 |
| SL300 | 13000 | 100 | 120~130 | 300 | 180 | 210 | 43 | | 4.8 | | 4.2 | 4.3 | 111 |
| SL320 | 16000 | 100 | 130~140 | 320 | 190 | 220 | 43 | | 5.2 | | 4.6 | 5.7 | 129 |
| SL340 | 20000 | 100 | 150 | 340 | 210 | 250 | 48 | | 6 | | 5 | 8.4 | 162 |
| SL360 | 32000 | 100 | 160 | 360 | 240 | 280 | 48 | | 6.4 | | 5.7 | 19.2 | 258 |
| SL400 | 38700 | 80 | 170 | 400 | 260 | 300 | 48 | | 6.6 | | 6.4 | 26.1 | 305 |
| SL460 | 63000 | 70 | 180 | 460 | 300 | 350 | 58 | | 8 | | 7.2 | 62.9 | 560 |

# AT 型橡胶弹性联轴器

✦结构特点：

- ●轴间对准容易,安装简便.
- ●缓冲件四边围绕,耐冲击.
- ●缓冲件活动量大,振动小,高速,无噪音.
- ●无需加油,免保养.

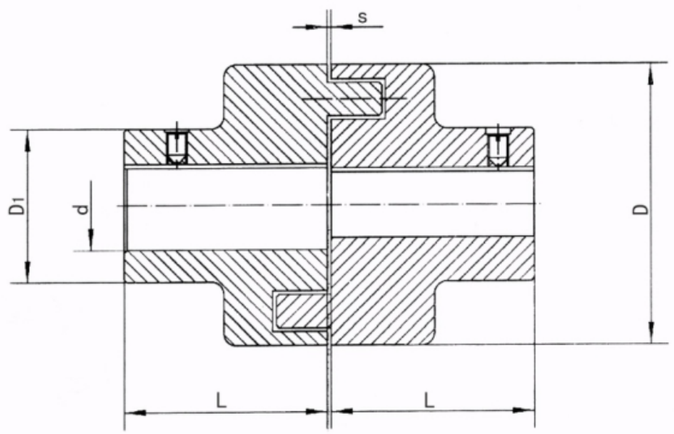


AT 型橡胶弹性联轴器基本参数和主要尺寸

| 型号 | 公称扭矩 N.m | 许用转速 rpm | 轴孔直径 d | L | D | D1 | S |
|---|---|---|---|---|---|---|---|
| AT-50 | 5 | 3000 | 19 | 25 | 50 | 33 | 2 |
| AT-67 | 13 | 3000 | 28 | 30 | 67 | 46 | 2.5 |
| AT-82 | 28 | 3000 | 32 | 35 | 82 | 53 | 3 |
| AT-97 | 45 | 3000 | 42 | 45 | 97 | 69 | 3 |
| AT-112 | 70 | 3000 | 48 | 50 | 112 | 79 | 3.5 |
| AT-128 | 140 | 3000 | 55 | 56 | 128 | 90 | 3.5 |
| AT-148 | 280 | 3000 | 65 | 65 | 148 | 107 | 3.5 |
| AT-168 | 500 | 3000 | 75 | 75 | 168 | 124 | 3.5 |
| AT-194 | 840 | 1500 | 85 | 85 | 194 | 140 | 3.5 |
| AT-214 | 1000 | 1500 | 95 | 100 | 214 | 157 | 4 |

# NL型内齿形弹性联轴器

内齿形弹性联轴是目前国内的最新产品，在国外已经广泛地被采用、适用于轴间及的挠性传动，允许较大的轴向位径向位移和角位移，且具有结构简单、维修方便、拆装容易、噪声低、传动功效损失小、使 用寿命长等优点、倍受用户欢迎。

半联轴器采用精密铸 造，铸铁HT20-40、铸钢ZG35II，轴孔和键槽采用拉制成型，内齿形联轴器弹性体外套可根据用户使用要求选用各种硬度合成橡胶脂橡胶;增强铸型尼龙弹性体等材料。

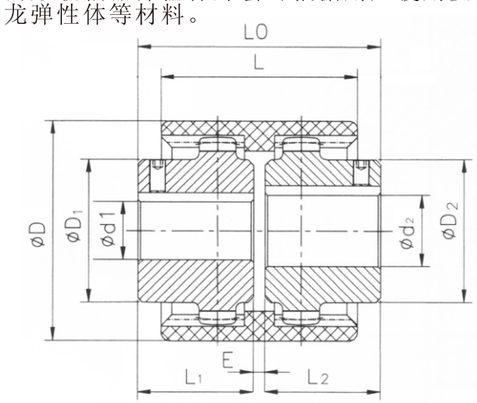


结构图

## 主要性能及尺寸

| 1 | 2 | 3 | 4 | | | | | | | 5 | | | 惯性扭矩 | 重量 |
|---|---|---|---|---|---|---|---|---|---|---|---|---|---|---|
| 型号 | 公称扭矩 (N.M) | 许用转速 (r/min) | 主要尺寸 (mm) | | | | | | | 最大尺寸偏差 | | | (KgCm²) | (Kg) |
| | | | 轴孔直径 d1, d2 | 轴孔长度 L1, L2 | LO | D | D1 D2 | E | L | 轴向 (mm) | 径向 (mm) | 角度 a° | | |
| NL 1 | 40 | 6000 | 6, 8, 10<br>12, 14 | 16, 20<br>25, 32 | 37, 45<br>55, 69 | 40 | 26 | 4 | 34 | 34 | ±0.3 | 1° | 0.25 | 0.175 |
| NL 2 | 100 | 6000 | 10, 12, 14, 24<br>16, 18, 20, 22 | 25, 32<br>42, 52 | 57, 71<br>91, 111 | 52 | 36 | 4 | 40 | 40 | ±0.4 | 1° | 0.92 | 0.316 |
| NL 3 | 160 | 6000 | 20, 22, 24<br>25, 28 | 52, 62 | 113<br>133 | 66 | 44 | 4 | 46 | 46 | ±0.4 | 1° | 3.10 | 9.739 |
| NL4 | 250 | 6000 | 28, 30, 32<br>35, 38 | 62, 82 | 129<br>169 | 83 | 58 | 4 | 48 | 48 | ±0.4 | 1° | 8.69 | 1.22 |
| NL5 | 315 | 6000 | 32, 35, 38<br>40, 42 | 82, 112 | 169<br>229 | 93 | 68 | 4 | 50 | 50 | ±0.4 | 2° | 14.28 | 1.49 |
| NL6 | 400 | 5000 | 40, 42, 45<br>48 | 112 | 230 | 100 | 68 | 4 | 52 | 52 | ±0.4 | 2° | 18.34 | 1.81 |
| NL7 | 630 | 5000 | 45, 48, 50<br>55 | 112 | 229 | 115 | 80 | 4 | 60 | 60 | ±0.6 | 2° | 56.5 | 3.05 |
| NL8 | 1250 | 3600 | 48, 50, 55<br>60, 63, 65 | 112, 142 | 229<br>289 | 140 | 96 | 4 | 72 | 72 | ±0.6 | 2° | 98.55 | 5.18 |
| NL9 | 2000 | 2000 | 60, 63, 65<br>70, 71, 75, 80 | 142, 172 | 295<br>351 | 175 | 124 | 6 | 93 | 93 | ±0.7 | 2° | 370.5 | 11.5 |
| NL10 | 3150 | 1800 | 70, 71, 75, 80<br>85, 90, 95, 100 | 142, 172<br>212 | 292, 352<br>432 | 220 | 157 | 8 | 110 | 110 | ±0.7 | 2° | 1156.8 | 23.8 |

# TGCL型钢套鼓形齿式联轴器

## 结构特点

结构轻巧，转动惯量小，能补偿较大的轴向偏移
适用于联接水平两同轴线传动轴系，中小载荷高速场合
鼓形齿式联轴器允许正反方向回转，可将任一个侧外齿
轴套作为主动输入端.

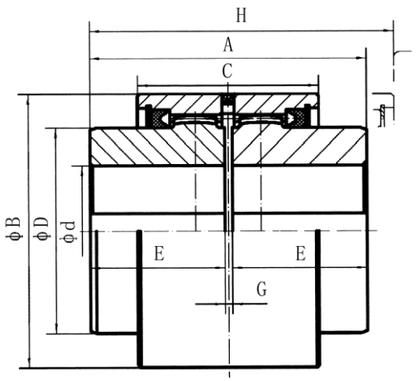


TGCL1-6结构图

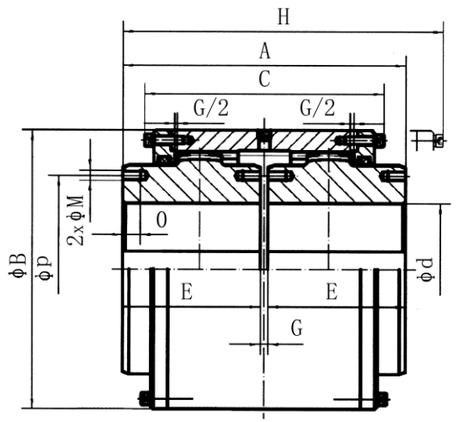


TGCL7-14结构图

## 主要尺寸和参数

| 型号 | 轴径 d | | | 公称扭矩 | 极限扭矩 | 转速 | | 角向外偿 | 径向外偿 | 转动惯量 | 重量 | 外形尺寸 | | | | | | | | | |
|---|---|---|---|---|---|---|---|---|---|---|---|---|---|---|---|---|---|---|---|---|---|
| | $d\Phi_{min}$ | $d\Phi_{max}$ | | Tn | Tp | | | | | | | A | B | C | D | E | G | H | M | P | Q |
| | mm | | | Nm | | rpm | | (°) | mm | Kgm | kg | mm | | | | | | | | | |
| TGCL1 | 0 | 35 | | 550 | 1100 | 5500 | 7750 | 2x0.75 | 0.1 | 0.002 | 2 | 80 | 84 | 50 | 50.9 | 38.5 | 3 | 96 | | | |
| TGCL2 | 0 | 42 | | 1100 | 2200 | 5100 | 7200 | 2x0.75 | 0.14 | 0.004 | 3.4 | 95 | 95 | 65 | 60.4 | 46 | 3 | 117 | | | |
| TGCL3 | 22 | 63 | | 1970 | 3940 | 4400 | 6200 | 2x0.75 | 0.14 | 0.010 | 6 | 110 | 120 | 68 | 82.6 | 53.5 | 3 | 124 | | | |
| TGCL4 | 25 | 75 | | 3240 | 6480 | 4000 | 5600 | 2x0.75 | 0.19 | 0.022 | 9.1 | 120 | 140 | 80 | 100 | 57 | 6 | 146 | | | |
| TGCL5 | 38 | 90 | | 5600 | 11200 | 3600 | 5100 | 2x0.75 | 0.22 | 0.052 | 15 | 140 | 168 | 95 | 121 | 67 | 6 | 175 | | | |
| TGCL6 | 38 | 110 | | 8500 | 17000 | 3400 | 4800 | 2x0.75 | 0.23 | 0.122 | 29 | 222 | 190 | 102 | 143 | 108 | 6 | 223 | | | |
| TGCL7 | 0 | 112 | 110 | 16000 | 32000 | 3350 | 4700 | 2x0.75 | 0.7 | 0.219 | 55.7 | 335 | 186 | 174 | 151 | 165 | 5 | 313 | | | |
| TGCL8 | 55 | 132 | 130 | 22000 | 44000 | 3100 | 4350 | 2x0.75 | 0.9 | 0.0440 | 74.4 | 346 | 216 | 206 | 178 | 170 | 6 | 368 | | | |
| TGCL9 | 65 | 158 | 155 | 32000 | 64000 | 2800 | 4000 | 2x0.75 | 1 | 0.956 | 116 | 386 | 254 | 227 | 213 | 190 | 6 | 415 | | | |
| TGCL10 | 80 | 175 | 175 | 45000 | 90000 | 2700 | 3800 | 2x0.75 | 1.1 | 1.55 | 150 | 408 | 282 | 254 | 235 | 200 | 8 | 468 | M12 | 205 | 18 |
| TGCL11 | 90 | 198 | 195 | 62000 | 124000 | 2550 | 3600 | 2x0.75 | 1.2 | 2.71 | 206 | 448 | 317 | 276 | 263 | 220 | 8 | 516 | M16 | 226 | 24 |
| TGCL12 | 100 | 217 | 215 | 84000 | 168000 | 2450 | 3450 | 2x0.75 | 1.4 | 4.27 | 273 | 508 | 346 | 319 | 286 | 250 | 8 | 602 | M16 | 250 | 24 |
| TGCL13 | 120 | 244 | 240 | 115000 | 232000 | 2300 | 3300 | 2x0.75 | 1.5 | 6.71 | 357 | 568 | 376 | 346 | 316 | 280 | 8 | 657 | M16 | 276 | 24 |
| TGCL14 | 150 | 290 | 275 | 174000 | 348000 | 2150 | 3050 | 2x0.75 | 1.7 | 14.73 | 584 | 710 | 436 | 383 | 372 | 350 | 10 | 743 | M20 | 330 | 30 |

# YL、YLD型凸缘联轴器（GB/T5843-1986）

## 结构特点

本联轴器是一种应用最广泛的固定式刚性联轴器,结构简单，工作性能可靠，传递转矩大，装拆方便，轴孔键槽形式按GB/T3852-1997规定。YL型利用铰制孔螺栓对中，装拆不沿轴向移动。YLD型凹凸榫对中，加工方便，但拆装要沿轴向移动，轴孔形式也可以是锥孔。

## 标记示例

YLD8凸缘联轴器
主动端：Y型轴孔，A型键槽，d=45mm,L=84mm
从动端：Y型轴孔，A型键槽，d=45mm,L=84mm
**标记方法** YLD8 45X84 GB/T5843-1986
YL5凸缘联轴器
主动端：$J_1$型轴孔，A型键槽，d=30mm,L=60mm
从动端：$J_1$型轴孔，B型键槽，d=28mm,L=44mm
标记方法 YL5 $\frac{J_1A30X60}{J_1B28X44}$ GB/T5843-1986

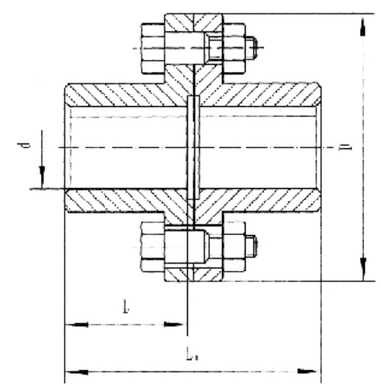


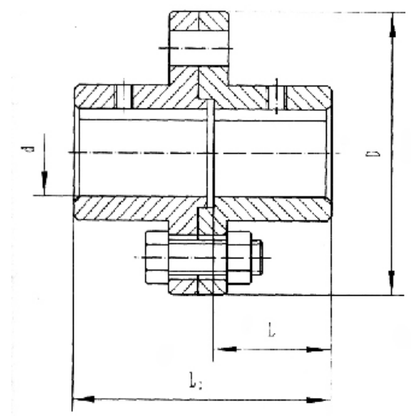


## 主要尺寸和参数

| 型号 | 公称扭矩 | 许用转速 | | 轴孔直径 d | | 轴孔长度 L | | D | $L_0$ | | 重量 | 转动惯量 |
|---|---|---|---|---|---|---|---|---|---|---|---|---|
| | | rpm | | mm | | | | | mm | | | |
| | N·m | 铁 | 钢 | 铁 | 钢 | Y型 | $J_1$型 | mm | Y型 | $J_1$型 | kg | $kg·m^2$ |
| YL1 YLD1 | 10 | 8100 | 13000 | 10 | 10 | 25 | 22 | 71 | 54 | 48 | 0.94 | 0.0018 |
| | | | | 11 | 11 | | | | | | | |
| | | | | 12 | 12 | 32 | 27 | | 68 | 58 | | |
| | | | | 14 | 14 | | | | | | | |
| | | | | 16 | 16 | 42 | 30 | | 88 | 64 | | |
| | | | | 18 | 18 | | | | | | | |
| | | | | 19 | 19 | | | | | | | |
| | | | | 20 | 20 | 52 | 38 | | 108 | 80 | | |
| | | | | – | 22 | | | | | | | |
| YL2 YLD2 | 16 | 7200 | 12000 | 12 | 12 | 32 | 27 | 80 | 68 | 58 | 1.50 | 0.0035 |
| | | | | 14 | 14 | | | | | | | |
| | | | | 16 | 16 | 42 | 30 | | 88 | 64 | | |
| | | | | 18 | 18 | | | | | | | |
| | | | | 19 | 19 | | | | | | | |
| | | | | 20 | 20 | 52 | 38 | | 108 | 80 | | |
| | | | | – | 22 | | | | | | | |

## YL、YLD型凸缘联轴器的主要尺寸和基本参数（GB/T5843-1986）

| 型号 | 公称扭矩 | 许用转速 | | 轴孔直径d | | 轴孔长度L | | D | $L_0$ | | 重量 | 转动惯量 |
|---|---|---|---|---|---|---|---|---|---|---|---|---|
| | | rpm | | mm | | | | | mm | | | |
| | N·m | 铁 | 钢 | 铁 | 钢 | Y型 | $J_1$型 | mm | Y型 | $J_1$型 | kg | kg·m² |
| YL3 YLD3 | 25 | 6400 | 10000 | 14 | 14 | 32 | 27 | 90 | 68 | 58 | 1.99 | 0.0060 |
| | | | | 16 | 16 | 42 | 30 | | 88 | 64 | | |
| | | | | 18 | 18 | | | | | | | |
| | | | | 19 | 19 | | | | | | | |
| | | | | 20 | 20 | 52 | 38 | | 108 | 80 | | |
| | | | | 22 | 22 | | | | | | | |
| | | | | — | 24 | | | | | | | |
| | | | | — | 25 | 62 | 44 | | 128 | 92 | | |
| YL4 YLD4 | 40 | 5700 | 9500 | 18 | 18 | 42 | 30 | 100 | 88 | 64 | 2.47 | 0.0093 |
| | | | | 19 | 19 | | | | | | | |
| | | | | 20 | 20 | 52 | 38 | | 108 | 80 | | |
| | | | | 22 | 22 | | | | | | | |
| | | | | 24 | 24 | | | | | | | |
| | | | | 25 | 25 | 62 | 44 | | 128 | 92 | | |
| | | | | — | 28 | | | | | | | |
| YL5 YLD5 | 63 | 5500 | 9000 | 22 | 22 | 52 | 38 | 105 | 108 | 80 | 3.19 | 0.013 |
| | | | | 24 | 24 | | | | | | | |
| | | | | 25 | 25 | 62 | 44 | | 128 | 92 | | |
| | | | | 28 | 28 | | | | | | | |
| | | | | 30 | 30 | 82 | 60 | | 168 | 124 | | |
| | | | | — | 32 | | | | | | | |
| YL6 YLD6 | 100 | 5200 | 8000 | 24 | 24 | 52 | 38 | 110 | 108 | 80 | 3.99 | 0.017 |
| | | | | 25 | 25 | 62 | 44 | | 128 | 92 | | |
| | | | | 28 | 28 | | | | | | | |
| | | | | 30 | 30 | 82 | 60 | | 168 | 124 | | |
| | | | | 32 | 32 | | | | | | | |
| | | | | — | 35 | | | | | | | |
| YL7 YLD7 | 160 | 4800 | 7600 | 28 | 28 | 62 | 44 | 120 | 128 | 92 | 5.66 | 0.029 |
| | | | | 30 | 30 | 82 | 60 | | 168 | 124 | | |
| | | | | 32 | 32 | | | | | | | |
| | | | | 35 | 35 | | | | | | | |
| | | | | 38 | 38 | | | | | | | |
| | | | | | 40 | 112 | 82 | | 228 | 172 | | |
| YL8 YLD8 | 250 | 4300 | 7000 | 32 | 32 | 82 | 60 | 130 | 169 | 125 | 7.29 | 0.043 |
| | | | | 35 | 35 | | | | | | | |
| | | | | 38 | 38 | | | | | | | |
| | | | | 40 | 40 | 112 | 82 | | 229 | 173 | | |
| | | | | 42 | 42 | | | | | | | |
| | | | | — | 45 | | | | | | | |
| YL9 YLD9 | 400 | 4100 | 6800 | 38 | 38 | 82 | 60 | 140 | 169 | 125 | 9.53 | 0.064 |
| | | | | 40 | 40 | 112 | 84 | | 229 | 173 | | |
| | | | | 42 | 42 | | | | | | | |
| | | | | 45 | 45 | | | | | | | |
| | | | | 48 | 48 | | | | | | | |
| | | | | — | 50 | | | | | | | |
| YL10 YLD10 | 630 | 3600 | 6000 | 45 | 45 | 112 | 84 | 160 | 229 | 173 | 12.46 | 0.112 |
| | | | | 48 | 48 | | | | | | | |
| | | | | 50 | 50 | | | | | | | |
| | | | | 55 | 55 | | | | | | | |
| | | | | — | 56 | | | | | | | |
| | | | | — | 60 | 142 | 107 | | 289 | 219 | | |

| 型号 | 公称扭矩 | 许用转速 | | 轴孔直径d | | 轴孔长度L | | D | $L_0$ | | 重量 | 转动惯量 |
|---|---|---|---|---|---|---|---|---|---|---|---|---|
| | | rpm | | mm | | | | | mm | | | |
| | N·m | 铁 | 钢 | 铁 | 钢 | Y型 | $J_1$型 | mm | Y型 | $J_1$型 | kg | kg·m² |
| YL11 YLD11 | 1000 | 3200 | 5300 | 50 | 50 | 112 | 84 | 180 | 229 | 173 | 17.97 | 0.205 |
| | | | | 55 | 55 | | | | | | | |
| | | | | 56 | 56 | | | | | | | |
| | | | | 60 | 60 | 142 | 107 | | 289 | 219 | | |
| | | | | 63 | 63 | | | | | | | |
| | | | | 65 | 65 | | | | | | | |
| | | | | — | 70 | | | | | | | |
| YL12 YLD12 | 1600 | 2900 | 4700 | 60 | 60 | 142 | 107 | 200 | 289 | 219 | 30.62 | 0.443 |
| | | | | 63 | 63 | | | | | | | |
| | | | | 65 | 65 | | | | | | | |
| | | | | 70 | 70 | | | | | | | |
| | | | | 71 | 71 | | | | | | | |
| | | | | 75 | 75 | | | | | | | |
| | | | | — | 80 | 172 | 132 | | 349 | 269 | 29.52 | 0.463 |
| YL13 YLD13 | 2500 | 2600 | 4300 | 70 | 70 | 142 | 107 | 220 | 289 | 219 | 35.58 | 0.646 |
| | | | | 71 | 71 | | | | | | | |
| | | | | 75 | 75 | | | | | | | |
| | | | | 80 | 80 | 172 | 132 | | 349 | 269 | | |
| | | | | 85 | 85 | | | | | | | |
| | | | | — | 90 | | | | | | | |
| YL14 YLD14 | 4000 | 2300 | 4800 | 80 | 80 | 172 | 132 | 250 | 350 | 270 | 57.13 | 1.353 |
| | | | | 85 | 85 | | | | | | | |
| | | | | 90 | 90 | | | | | | | |
| | | | | 95 | 95 | | | | | | | |
| | | | | 100 | 100 | 212 | 167 | | 430 | 340 | | |
| | | | | — | 110 | | | | | | | |
| YL15 YLD15 | 6300 | 2000 | 3400 | — | 90 | 172 | 132 | 290 | 350 | 270 | 89.59 | 2.845 |
| | | | | — | 95 | | | | | | | |
| | | | | 100 | 100 | 212 | 167 | | 430 | 340 | | |
| | | | | 110 | 110 | | | | | | | |
| | | | | 120 | 120 | | | | | | | |
| | | | | — | 125 | | | | | | | |
| YL16 YLD16 | 10000 | 1800 | 3000 | — | 100 | | | 340 | | | 119.57 | 5.271 |
| | | | | — | 110 | | | | | | | |
| | | | | 120 | 120 | | | | | | | |
| | | | | 125 | 125 | | | | | | | |
| | | | | 130 | 130 | 252 | 202 | | 510 | 410 | | |
| | | | | — | 140 | | | | | | | |
| YL17 YLD17 | 14000 | 1600 | 2600 | — | 120 | 212 | 167 | 380 | 430 | 340 | 171.71 | 9.139 |
| | | | | — | 125 | | | | | | | |
| | | | | 130 | 130 | 252 | 202 | | 510 | 410 | | |
| | | | | 140 | 140 | | | | | | | |
| | | | | 150 | 150 | | | | | | | |
| | | | | — | 160 | 302 | 242 | | 610 | 490 | | |
| YL18 YLD18 | 20000 | 1400 | 2300 | — | 140 | 252 | 202 | 420 | 510 | 410 | 263.85 | 17.833 |
| | | | | — | 150 | | | | | | | |
| | | | | — | 160 | 302 | 242 | | 610 | 490 | | |
| | | | | — | 170 | | | | | | | |
| | | | | — | 180 | | | | | | | |

## UL型轮胎式联轴器（GB/T5844-2002）

**结构特点**

橡胶元件（轮胎体）与金属压板硫化粘接在一起，装配时用螺栓直接与两半联轴器联接

柔性、阻尼大、补偿量大

结构简单，装配容易。更换轮胎体时无需轴向移动联轴节

缺点：随扭转达角的增加，在主从动轴上产生相当大的轴向力

**标记示例**

UL型轮胎式联轴器的标记按GB/T3852-1997的规定

UL5轮胎式联轴器

主动端：Y型轴孔，A型键槽，d=28mm,L=62mm

从动端：Y型轴孔，B型键槽，d=32mm,L=60mm

**标记方法** YL5 $\frac{YA28X62}{J_1B32X60}$ GB/T5844-2002

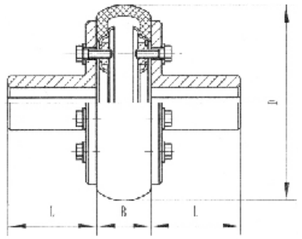


## UL 型轮胎式联轴器的主要尺寸和特性参数（GB/T5844-2002）

| 型号 | 公称扭矩 | 瞬时最大扭矩 | 许用转速 | | 轴孔直径d | | 轴孔长度L | | D | B | 重量 | 转动惯量 | 许用补偿量 | | |
|---|---|---|---|---|---|---|---|---|---|---|---|---|---|---|---|
| | | | rpm | | mm | | | | | | | | 轴向 | 径向 | 角向 |
| | N·m | N·m | 钢 | 铁 | 钢 | 铁 | J、$J_1$型 | Y型 | mm | | kg | kg· m² | mm | | |
| UL1 | 10 | 31.5 | 5000 | 3500 | 11 | 11 | 22 | 25 | 80 | 20 | 0.7 | 0.0003 | 1.0 | 1.0 | 1° |
| | | | | | 12、14 | 12、14 | 27 | 32 | | | | | | | |
| | | | | | 16、18 | 16 | 30 | 42 | | | | | | | |
| UL2 | 25 | 80 | 5000 | 3000 | 14 | 14 | 27 | 32 | 100 | 26 | 1.2 | 0.0008 | | | |
| | | | | | 16、18、19 | 16、18、19 | 30 | 42 | | | | | | | |
| | | | | | 20、22 | 20 | 38 | 52 | | | | | | | |
| UL3 | 63 | 180 | 4500 | 3000 | 18、19 | 18、19 | 30 | 42 | 120 | 32 | 1.8 | 0.0022 | 1.6 | 2.0 | |
| | | | | | 20、22、24 | 20、22 | 38 | 52 | | | | | | | |
| | | | | | 25 | ——— | 44 | 62 | | | | | | | |
| UL4 | 100 | 315 | 4300 | 3000 | 20、22、24 | 20、22、24 | 38 | 52 | 140 | 38 | 3 | 0.004 | | | |
| | | | | | 25、28 | 25 | 44 | 62 | | | | | | | |
| | | | | | 30 | ——— | 60 | 82 | | | | | | | |
| UL5 | 160 | 500 | 4000 | 3000 | 24 | 24 | 38 | 52 | 160 | 45 | 4.6 | 0.0084 | 1.6 | 2.0 | |
| | | | | | 25、28 | 25、28 | 44 | 62 | | | | | | | |
| | | | | | 30、32、35 | 30 | 60 | 82 | | | | | | | |
| UL6 | 250 | 710 | 3600 | 2500 | 28 | 28 | 44 | 62 | 180 | 50 | 7.1 | 0.0164 | | | |
| | | | | | 30、32、35、38 | 30、32、35 | 60 | 82 | | | | | | | |
| | | | | | 40 | ——— | 84 | 112 | | | | | | | |

## UL 型轮胎式联轴器的主要尺寸和特性参数（GB/T5844-2002）

| 型号 | 公称扭矩 N·m | 瞬时最大扭矩 N·m | 许用转速 rpm 钢 | 许用转速 rpm 铁 | 轴孔直径d mm 钢 | 轴孔直径d mm 铁 | 轴孔长度L J、$J_1$型 | 轴孔长度L Y型 | D mm | B mm | 重量 kg | 转动惯量 kg·m² | 许用补偿量 轴向 mm | 许用补偿量 径向 mm | 许用补偿量 角向 |
|---|---|---|---|---|---|---|---|---|---|---|---|---|---|---|---|
| UL7 | 315 | 900 | 3200 | 2500 | 32、35、38 | 32、35、38 | 60 | 82 | 200 | 56 | 10.9 | 0.029 | 2.0 | 2.5 | 1° |
| | | | | | 40、42、45、48 | 40、42 | 84 | 112 | | | | | | | |
| UL8 | 400 | 1250 | 3000 | 2000 | 38 | 38 | 60 | 82 | 220 | 63 | 13 | 0.0448 | 2.5 | 3.0 | |
| | | | | | 40、42、45、48、50 | 40、42、45 | 84 | 112 | | | | | | | |
| UL9 | 630 | 1800 | 2800 | 2000 | 42、45、48 50、55、56 | 42、45、48 50、55 | 84 | 112 | 250 | 71 | 20 | 0.0898 | | | |
| | | | | | 60 | —— | 107 | 142 | | | | | | | |
| UL10 | 800 | 2240 | 2400 | 1600 | 45*、48*、50 55、56 | 45*、48*、50 55、56 | 84 | 112 | 280 | 80 | 30.6 | 0.1596 | 3.0 | 3.6 | |
| | | | | | 60、63、65、70 | 60、63、65 | 107 | 142 | | | | | | | |
| UL11 | 1000 | 2500 | 2100 | 1600 | 50*、55*、56* | 50*55*、56* | 84 | 112 | 320 | 90 | 39.0 | 0.2792 | | | |
| | | | | | 60、63、65、70 71、75 | 60、63、65 | 107 | 142 | | | | | | | |
| UL12 | 1600 | 4000 | 2000 | 1600 | 55*、56* | 55*、56* | 84 | 112 | 360 | 100 | 59 | 0.5356 | 3.6 | 4.0 | |
| | | | | | 60*、63*、65* 70、71、75 | 60*、63*、65* 70、71、75 | 107 | 142 | | | | | | | |
| | | | | | 80、85 | 80 | 132 | 172 | | | | | | | |
| UL13 | 2500 | 6300 | 1800 | 1600 | 63*、65*、70* 71*、75* | 63*、65*、70* 71*、75* | 107 | 142 | 400 | 110 | 81 | 0.896 | | 4.5 | |
| | | | | | 80、85、90、95 | 80、85、90、95 | 132 | 172 | | | | | | | 1° 30′ |
| UL14 | 4000 | 10000 | 1600 | 1400 | 75* | 75* | 107 | 142 | 480 | 130 | 145 | 2.2616 | 4.0 | | |
| | | | | | 80*、85*、90* 95、 | 80*、85*、90* 95* | 132 | 172 | | | | | | 5.0 | |
| | | | | | 100、110 | 100、110 | 167 | 212 | | | | | | | |
| UL15 | 6300 | 14000 | 1200 | 1120 | 85*、90*、95* | 90*、95* | 132 | 172 | 560 | 150 | 222 | 4.6456 | | 5.6 | |
| | | | | | 100*、110* 120*、125* | 100*、110* 120*、125* | 167 | 212 | | | | | | | |
| UL16 | 10000 | 20000 | 1000 | 1000 | 100*、110* 120*、125* | 100*、110* 120*、125* | 167 | 212 | 630 | 180 | 302 | 8.0924 | | 6.0 | |
| | | | | | 130、140 | 130、140 | 202 | 252 | | | | | | | |
| UL17 | 16000 | 31500 | 900 | 850 | 120*、125* | —— | 167 | 212 | 750 | 210 | 561 | 20.0176 | 5.0 | 6.7 | |
| | | | | | 130*、140* 150* | 130*、140* 150* | 202 | 252 | | | | | | | |
| | | | | | 160* | 160* | 242 | 302 | | | | | | | |
| UL18 | 25000 | 59000 | 800 | 750 | 140*150* | —— | 202 | 252 | 900 | 250 | 818 | 43.053 | | 8.0 | |
| | | | | | 160*、170* 180* | 160*、170* 180* | 242 | 302 | | | | | | | |

注：1、轴孔直径有*号者为结构允许 制成J型轴孔（GB/T3852-1997） 《联轴器轴孔和键槽型式及尺寸》
2、联轴器重量和转动惯量是各型号中最大值的计算近似值。

# KC链条联轴器

**结构特点**

链条联轴器是利用公用的链条，同时与两个齿数相同的并列链轮啮合，不同结构型式的链条联轴器主要区别是采用不同的链条，常见的有双排滚子链联轴器、单排滚子链联轴器、齿形链联轴器、尼龙链联轴器等。

双排滚子链联轴器性能优于其他结构型式的联轴器，为国内外广泛采用，我国亦已制订为国家标准。链条联轴器具有结构简单（四个件组成）、装拆方便、拆卸时不用移动被联接的两轴、尺寸紧凑、质量轻、有一定补偿能力、对安装精度要求不高、工作可靠、寿命较长、成本较低等优点。

可用于纺织、农机、起重运输、工程、矿山、轻工、化工等机械的轴系传动，适用于高温、潮湿和多尘工况环境，不适用高速、有剧烈冲击载荷和传递轴向力的场合，链条联轴器应在良好的润滑并有防护罩的条件下工作。

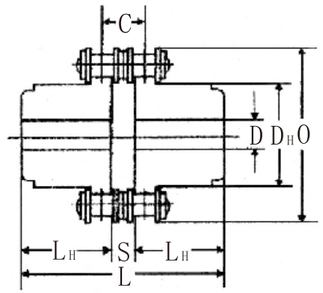


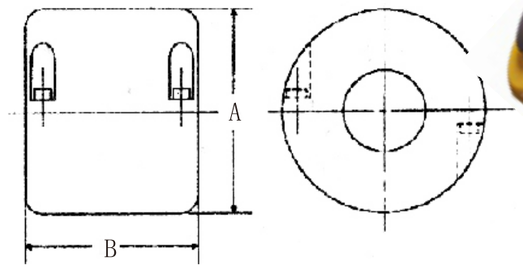


### 主要尺寸和参数

| 型号 | 节距 | 联轴器 | 孔径 | | O | L | $D_H$ | $L_H$ | S | C | 推荐马力 | 轴径范围 | 外壳 重量（Kg） | A | B |
|---|---|---|---|---|---|---|---|---|---|---|---|---|---|---|---|
| KC-3012 | 9.525 | 12 | 13.5 | 16 | 45 | 65 | 27.2 | 29.5 | 6 | 10.1 | | | 0.31 | 69 | 63 |
| KC-4012 | 12.70 | 12 | 14 | 22 | 62 | 79.4 | 36 | 36 | 7.4 | 14.4 | 1HP | 11-22 | 0.73 | 77 | 72 |
| KC-4014 | | 12 | 14 | 28 | 69 | 79.4 | 45 | 36 | | | | | 1.12 | 84 | 75 |
| KC-4016 | | 13.5 | 16 | 32 | 77 | 87.4 | 51.5 | 40 | | | 2-3HP | 15-30 | 1.50 | 92 | 72 |
| KC-5014 | 15.875 | 14.5 | 17 | 35 | 86 | 99.7 | 56 | 45 | 9.7 | 18.1 | | | 2.15 | 101 | 85 |
| KC-5016 | | 14.5 | 18 | 40 | 96 | 99.7 | 64 | 45 | | | 5HP | 15-38 | 2.75 | 110 | 87 |
| KC-5018 | | 16 | 18 | 45 | 106 | 99.7 | 73.5 | 45 | | | 2-3HP | 19-45 | 3.60 | 122 | 85 |
| KC-6018 | 19.05 | 20 | 22 | 56 | 127 | 123.5 | 89.5 | 56 | 11.5 | 22.8 | 15-20HP | 22-55 | 6.55 | 147 | 105 |
| KC-6020 | | 20 | 24 | 60 | 139 | 123.5 | 102.5 | 56 | | | | | 8.38 | 158 | 105 |
| KC-6022 | | 20 | 28 | 71 | 151 | 123.5 | 115 | 56 | | | 30HP | 25-75 | 10.4 | 168 | 117 |
| KC-8018 | 25.40 | 20 | 32 | 80 | 169 | 141.2 | 115 | 63 | 15.2 | 29.3 | 40HP | 30-78 | 13.2 | 190 | 129 |
| KC-8020 | | 20 | 36 | 90 | 185 | 145.2 | 125 | 65 | | | | | 16.2 | 210 | 137 |
| KC-8022 | | 20 | 40 | 100 | 202 | 157.2 | 142 | 71 | | | 50HP | 35-95 | 21.8 | 226 | 137 |
| KC-10020 | 31.75 | 25 | 45 | 110 | 233 | 178.8 | 162 | 80 | 18.8 | 35.8 | 75HP | 38-110 | 32.4 | 281 | 153 |
| KC-12018 | 38.1 | 35 | 50 | 125 | 256 | 202.7 | 173 | 90 | 22.7 | 45.4 | | | 43.2 | 307 | 181 |
| KC-12022 | | 35 | 56 | 140 | 304 | 222.7 | 213 | 100 | | | | | 69.1 | 367 | 181 |

# GL型滚子链联轴器（GB/T6069-2002）

**结构特点**

双排滚子链采用GB1243.1-83《传动用短节矩精密滚子链》规定的链条
轴孔键槽形式及尺寸符合GB/T3852-1997规定
使用罩壳的结构及尺寸，根据需要选定
标记符合GB/T3852-1997
结构简单，拆装方便，反转时有空行程，不宜用于冲击载荷很大的逆向传动

**标记示例**

有罩壳时，型号后加“F”
GL3型滚子链联轴器，有罩壳
主动端：$J_1$型轴孔，A型键槽，$d_1$=25mm,L=44mm
从动端：$J_1$型轴孔，B型键槽，$d_2$=25mm,L=44mm
**标记方法** GL3F $J_1$ 25X44 GB/T6069-2002
GL7型滚子链联轴器
主动端：$J_1$型轴孔，B型键槽，$d_1$=45mm,L=84mm
从动端：Y型轴孔，B型键槽，$d_2$=50mm,L=84mm
**标记方法** GL7 $\frac{J_1B45X84}{YB50X84}$ GB/T6069-2002

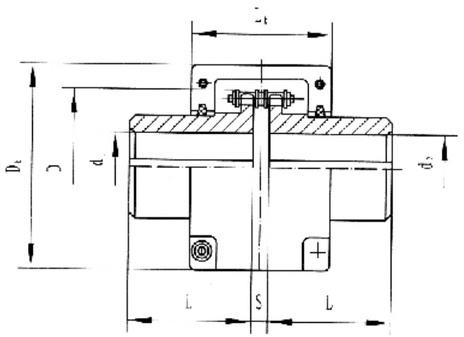


## GL 型滚子链联轴器基本参数和主要尺寸(GB/T6069-2002)

| 型号 | 公称扭矩 N·m | 许用转速 rpm 不装罩壳 | 许用转速 rpm 安装罩壳 | 轴孔直径 $d_1$、$d_2$ mm | 轴孔长度mm Y型 L | 轴孔长度mm $J_1$型 L | 链号 | 链条节距 P mm | 齿数 Z | D mm | S mm | $D_k$ (最大) mm | $L_k$ (最大) mm | 重量 kg | 转动惯量 kg·m | 许用补偿量 径向 mm | 许用补偿量 转向 mm | 许用补偿量 角向 |
|---|---|---|---|---|---|---|---|---|---|---|---|---|---|---|---|---|---|---|
| GL1 | 40 | 1400 | 4500 | 16 | 42 | — | 06B | 9.525 | 14 | 51.06 | 4.9 | 70 | 70 | 0.40 | 0.00010 | 0.19 | 1.4 | 1° |
| | | | | 18 | 42 | — | | | | | | | | | | | | |
| | | | | 18 | 42 | — | | | | | | | | | | | | |
| | | | | 20 | 52 | 38 | | | | | | | | | | | | |
| GL2 | 63 | 1250 | 4500 | 19 | 42 | — | 06B | 9.525 | 16 | 57.08 | 4.9 | 75 | 75 | 0.70 | 0.00020 | 0.19 | 1.4 | 1° |
| | | | | 20 | 52 | 38 | | | | | | | | | | | | |
| | | | | 22 | 52 | 38 | | | | | | | | | | | | |
| | | | | 24 | 52 | 38 | | | | | | | | | | | | |
| GL3 | 100 | 1000 | 4000 | 20 | 52 | 38 | 08B | 12.7 | 14 | 68.88 | 6.7 | 85 | 80 | 1.1 | 0.00038 | 0.25 | 1.9 | 1° |
| | | | | 22 | 52 | 38 | | | | | | | | | | | | |
| | | | | 24 | 52 | 38 | | | | | | | | | | | | |
| | | | | 25 | 62 | 44 | | | | | | | | | | | | |
| GL4 | 160 | 1000 | 4000 | 24 | 52 | — | 08B | 12.7 | 16 | 76.91 | 6.7 | 95 | 88 | 1.8 | 0.00086 | 0.25 | 1.9 | 1° |
| | | | | 25 | 62 | 44 | | | | | | | | | | | | |
| | | | | 28 | 62 | 44 | | | | | | | | | | | | |
| | | | | 30 | 82 | 60 | | | | | | | | | | | | |
| | | | | 32 | 82 | 60 | | | | | | | | | | | | |
| GL5 | 250 | 800 | 3150 | 28 | 62 | — | 10A | 15.875 | 16 | 94.46 | 9.2 | 112 | 100 | 3.2 | 0.0025 | 0.32 | 2.3 | 1° |
| | | | | 30 | 82 | 60 | | | | | | | | | | | | |
| | | | | 32 | 82 | 60 | | | | | | | | | | | | |
| | | | | 35 | 82 | 60 | | | | | | | | | | | | |
| | | | | 38 | 82 | 60 | | | | | | | | | | | | |
| | | | | 40 | 112 | 84 | | | | | | | | | | | | |

## GL型滚子链联轴器基本参数和主要尺寸（GB/T6069-2002）

| 型号 | 公称扭矩 N·m | 许用转速 rpm 不装罩壳 | 许用转速 rpm 安装罩壳 | 轴孔直径 $d_1$、$d_2$ mm | 轴孔长度mm Y型 L | 轴孔长度mm $J_1$型 L | 链号 | 链条节距 P mm | 齿数 Z | D mm | S mm | $D_k$ (最大) mm | $L_k$ (最大) mm | 重量 kg | 转动惯量 kg·m² | 许用补偿量 径向 mm | 许用补偿量 转向 mm | 许用补偿量 角向 |
|---|---|---|---|---|---|---|---|---|---|---|---|---|---|---|---|---|---|---|
| GL6 | 400 | 630 | 2500 | 32 | 82 | 60 | 10A | 15.875 | 20 | 116.57 | 9.2 | 140 | 105 | 5.0 | 0.0058 | 0.32 | 2.3 | 1° |
| | | | | 35 | 82 | 60 | | | | | | | | | | | | |
| | | | | 38 | 82 | 60 | | | | | | | | | | | | |
| | | | | 40 | 112 | 84 | | | | | | | | | | | | |
| | | | | 42 | 112 | 84 | | | | | | | | | | | | |
| | | | | 45 | 112 | 84 | | | | | | | | | | | | |
| | | | | 48 | 112 | 84 | | | | | | | | | | | | |
| | | | | 50 | 112 | 84 | | | | | | | | | | | | |
| GL7 | 400 | 630 | 2500 | 40 | 112 | 84 | 12A | 19.05 | 18 | 127.78 | 10.9 | 150 | 122 | 7.4 | 0.012 | 0.38 | 2.8 | 1° |
| | | | | 42 | 112 | 84 | | | | | | | | | | | | |
| | | | | 45 | 112 | 84 | | | | | | | | | | | | |
| | | | | 48 | 112 | 84 | | | | | | | | | | | | |
| | | | | 50 | 112 | 84 | | | | | | | | | | | | |
| | | | | 55 | 112 | 84 | | | | | | | | | | | | |
| | | | | 60 | 142 | 107 | | | | | | | | | | | | |
| GL8 | 1000 | 500 | 2240 | 45 | 112 | 84 | 16A | 25.40 | 16 | 154.33 | 14.3 | 180 | 135 | 11.1 | 0.025 | 0.50 | 3.8 | 1° |
| | | | | 48 | 112 | 84 | | | | | | | | | | | | |
| | | | | 50 | 112 | 84 | | | | | | | | | | | | |
| | | | | 55 | 112 | 84 | | | | | | | | | | | | |
| | | | | 60 | 142 | 107 | | | | | | | | | | | | |
| | | | | 65 | 142 | 107 | | | | | | | | | | | | |
| | | | | 70 | 142 | 107 | | | | | | | | | | | | |
| GL9 | 1600 | 500 | 2000 | 50 | 112 | 84 | 16A | 25.40 | 20 | 186.50 | 14.3 | 215 | 145 | 20.0 | 0.061 | 0.50 | 3.8 | 1° |
| | | | | 55 | 112 | 84 | | | | | | | | | | | | |
| | | | | 60 | 142 | 107 | | | | | | | | | | | | |
| | | | | 65 | 142 | 107 | | | | | | | | | | | | |
| | | | | 70 | 142 | 107 | | | | | | | | | | | | |
| | | | | 75 | 142 | 107 | | | | | | | | | | | | |
| | | | | 80 | 172 | 132 | | | | | | | | | | | | |
| GL10 | 2500 | 315 | 1600 | 60 | 142 | 107 | 20A | 31.75 | 18 | 213.02 | 17.8 | 245 | 165 | 26.1 | 0.079 | 0.63 | 4.7 | 1° |
| | | | | 65 | 142 | 107 | | | | | | | | | | | | |
| | | | | 70 | 142 | 107 | | | | | | | | | | | | |
| | | | | 75 | 142 | 107 | | | | | | | | | | | | |
| | | | | 80 | 172 | 132 | | | | | | | | | | | | |
| | | | | 85 | 172 | 132 | | | | | | | | | | | | |
| | | | | 90 | 172 | 132 | | | | | | | | | | | | |
| GL11 | 4000 | 250 | 1500 | 75 | 142 | 107 | 24A | 38.1 | 16 | 231.49 | 21.5 | 270 | 195 | 39.2 | 0.188 | 0.76 | 5.7 | 1° |
| | | | | 80 | 172 | 132 | | | | | | | | | | | | |
| | | | | 85 | 172 | 132 | | | | | | | | | | | | |
| | | | | 90 | 172 | 132 | | | | | | | | | | | | |
| | | | | 95 | 172 | 132 | | | | | | | | | | | | |
| | | | | 100 | 212 | 167 | | | | | | | | | | | | |
| GL12 | 6300 | 250 | 1250 | 85 | 172 | 132 | 28A | 44.45 | 16 | 270.08 | 24.9 | 310 | 205 | 59.4 | 0.380 | 0.88 | 6.6 | 1° |
| | | | | 90 | 172 | 132 | | | | | | | | | | | | |
| | | | | 95 | 172 | 132 | | | | | | | | | | | | |
| | | | | 100 | 212 | 167 | | | | | | | | | | | | |
| | | | | 110 | 212 | 167 | | | | | | | | | | | | |
| | | | | 120 | 212 | 167 | | | | | | | | | | | | |
| GL13 | 10000 | 200 | 1120 | 100 | 212 | 167 | 32A | 50.8 | 18 | 340.80 | 28.6 | 380 | 230 | 86.5 | 0.860 | 1.0 | 7.6 | 1° |
| | | | | 110 | 212 | 167 | | | | | | | | | | | | |
| | | | | 120 | 212 | 167 | | | | | | | | | | | | |
| | | | | 125 | 212 | 167 | | | | | | | | | | | | |
| | | | | 130 | 252 | 202 | | | | | | | | | | | | |
| | | | | 140 | 252 | 202 | | | | | | | | | | | | |
| GL14 | 16000 | 200 | 1000 | 120 | 212 | 167 | 32A | 50.8 | 22 | 405.22 | 28.6 | 450 | 250 | 150.8 | 2.06 | 1.0 | 7.6 | 1° |
| | | | | 125 | 212 | 167 | | | | | | | | | | | | |
| | | | | 130 | 252 | 202 | | | | | | | | | | | | |
| | | | | 140 | 252 | 202 | | | | | | | | | | | | |
| | | | | 150 | 252 | 202 | | | | | | | | | | | | |
| | | | | 160 | 302 | 242 | | | | | | | | | | | | |
| G115 | 25000 | 200 | 900 | 140 | 252 | 202 | 40A | 63.5 | 20 | 466.25 | 35.6 | 510 | 285 | 234.4 | 4.37 | 1.27 | 9.5 | 1° |
| | | | | 150 | 252 | 202 | | | | | | | | | | | | |
| | | | | 160 | 302 | 242 | | | | | | | | | | | | |
| | | | | 170 | 302 | 242 | | | | | | | | | | | | |
| | | | | 180 | 302 | 242 | | | | | | | | | | | | |
| | | | | 190 | 352 | 282 | | | | | | | | | | | | |

注：表中联轴器重量，转动惯量是近似值。

# HL 型弹性柱销联轴器
# HLL 型带制动轮弹性柱销联轴器(GB/T5014-1985)

## 结构特点

弹性元件使用尼龙，其强度和耐磨性较高，且适用于有腐蚀的环境。
钢制制动轮外圆表面经淬火处理
半联轴器孔和键槽形式及尺寸，标记方法均按GB/T3852-1997
《联轴器轴孔和联接型式及尺寸》的规定，两个半联轴器轴孔形式可以任意组合
使用温度-20~+70℃

### 标记说明

对于Z型，J型带沉孔的轴孔长度是指轴孔的配合长度（不含沉孔），即图中L1尺寸

## 标记示例

HL6 弹性柱销联轴器
主动端：Y型轴孔，A型键槽，$d_1$=65mm,L=142mm
从动端：Y型轴孔，B型键槽，$d_2$=75mm,L=44mm

**标记方法** HL6 $\frac{\text{JB60X107}}{\text{YB75X84}}$ GB/T5014-1985

HLL5带制动轮 弹性柱销联轴器
主动端：J型轴孔，B型键槽，$d_1$=60mm,L=107mm
从动端：Y型轴孔，B型键槽，$d_2$=75mm,L=84mm

**标记方法** HLL5 $\frac{\text{JB60X107}}{\text{YB75X84}}$ GB/T5014-1985

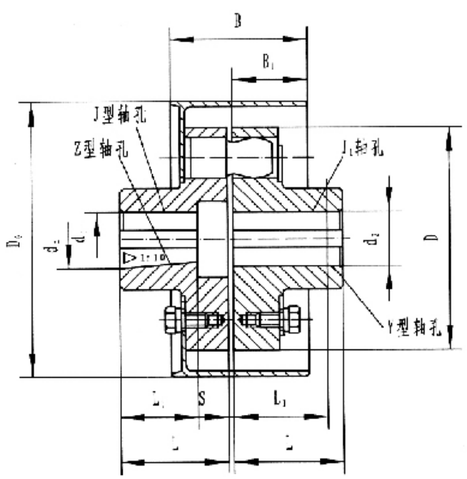


HLL型带制动轮弹性柱销联轴器

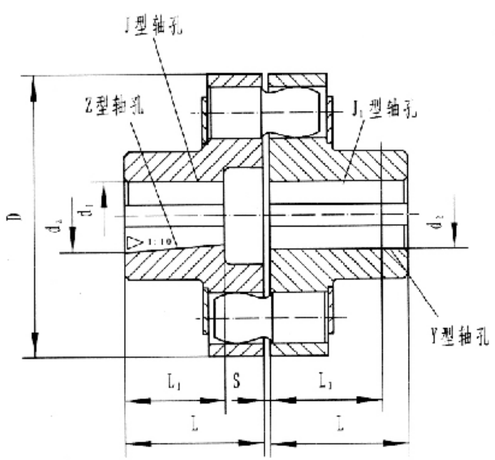


HL型弹性柱销联轴器

## HL 型弹性柱销联轴器基本参数和主要尺寸（GB/T5014-1985）

| 型号 | 公称扭矩 N·m | 许用转速 rpm 钢 | 许用转速 rpm 铁 | 轴孔直径mm $d_1$、$d_2$、$d_z$ 钢 | 轴孔直径mm $d_1$、$d_2$、$d_z$ 铁 | 轴孔长度mm Y型 L | 轴孔长度mm J、$J_1$、Z型 $L_1$ | 轴孔长度mm J、$J_1$、Z型 L | D | S | 许用补偿量 轴向 | 许用补偿量 径向 | 许用补偿量 角向 | 转动惯量 kg m² | 重量 kg |
|---|---|---|---|---|---|---|---|---|---|---|---|---|---|---|---|
| | | | | | | mm | | | | | | | ° | | |
| HL1 | 160 | 7100 | | 12、14 | 12、14 | 32 | 27 | 32 | 90 | 2.5 | ±2.5 | 0.15 | ≤0°30′ | 0.0064 | 2 |
| | | | | 16、18、19 | 16、18、19 | 42 | 30 | 42 | | | | | | | |
| | | | | 20、22、24 | 20、22 | 52 | 38 | 52 | | | | | | | |
| HL2 | 315 | 5600 | | 20、22、24 | 20、22、24 | 52 | 38 | 52 | 120 | 2.5 | ±1 | 0.15 | ≤0°30′ | 0.253 | 5 |
| | | | | 25、28 | 25、28 | 62 | 44 | 62 | | | | | | | |
| | | | | 30、32、35 | 30、32 | 82 | 60 | 82 | | | | | | | |
| HL3 | 630 | 5000 | | 30、32、35、38 | 30、32、35、38 | 82 | 60 | 82 | 160 | 2.5 | ±1 | 0.15 | ≤0°30′ | 0.6 | 8 |
| | | | | 40、42、45、48 | 40、42 | 112 | 84 | 112 | | | | | | | |
| HL4 | 1250 | 4000 | 2800 | 40、42、45、48、50、55、56 | 40、42、45、48、50、55、56 | 112 | 84 | 112 | 195 | 3 | ±1.5 | 0.15 | ≤0°30′ | 3.4 | 22 |
| | | | | 60、63 | —— | 142 | 107 | 142 | | | | | | | |
| HL5 | 2000 | 3550 | 2500 | 50、55、56 | 50、55、56 | 142 | 107 | 142 | 220 | 3 | ±1.5 | 0.15 | ≤0°30′ | 5.4 | 30 |
| | | | | 60、63、65、70、71、75 | 60、63、65、70 | 142 | 107 | 142 | | | | | | | |
| HL6 | 3150 | 2800 | 2100 | 60、63、65、70、71、75、80 | 60、63、65、70、71、75、80 | 142 | 107 | 142 | 280 | 4 | ±2 | 0.20 | ≤0°30′ | 15.6 | 53 |
| | | | | 85 | —— | 142 | 132 | 172 | | | | | | | |
| HL7 | 6300 | 2240 | 1700 | 70、71、75 | 70、71、75 | 142 | 107 | 142 | 320 | 4 | ±2 | 0.20 | ≤0°30′ | 41.1 | 98 |
| | | | | 80、85、90、95 | 80、85、90、95 | 172 | 132 | 172 | | | | | | | |
| | | | | 100、110 | 110 | 212 | 167 | 212 | | | | | | | |
| HL8 | 10000 | 2120 | 1600 | 80、85、90、95 | 80、85、90、95 | 212 | 167 | 212 | 360 | 5 | ±2 | 0.20 | ≤0°30′ | 56.5 | 119 |
| | | | | 100、110、120、125 | 100、110 | 212 | 167 | 212 | | | | | | | |
| HL9 | 16000 | 1800 | 1250 | 100、110、120、125 | 100、110、120、125 | 212 | 167 | 212 | 410 | 5 | ±2 | 0.20 | ≤0°30′ | 133.3 | 197 |
| | | | | 130、140 | 130 | 252 | 202 | 252 | | | | | | | |
| HL10 | 25000 | 1560 | 1120 | 110、120、125 | 110、120、125 | 212 | 167 | 212 | 480 | 6 | ±2.5 | 0.25 | ≤0°30′ | 273.2 | 322 |
| | | | | 130、140、150 | 130、140、150 | 252 | 202 | 252 | | | | | | | |
| | | | | 160、170、180 | 160 | 302 | 242 | 302 | | | | | | | |
| HL11 | 31500 | 1320 | 1000 | 130、140、150 | 130、140、150 | 252 | 202 | 252 | 540 | 6 | ±2.5 | 0.25 | ≤0°30′ | 555.7 | 520 |
| | | | | 160、170、180 | 160、170、180 | 302 | 242 | 302 | | | | | | | |
| | | | | 190、200、220 | 190 | 352 | 282 | 352 | | | | | | | |
| HL12 | 63000 | 1250 | 950 | 160、170、180 | 160、170、180 | 302 | 242 | 302 | 630 | 7 | ±2.5 | 0.25 | ≤0°30′ | 902 | 714 |
| | | | | 190、200、220 | 190、200、220 | 352 | 282 | 352 | | | | | | | |
| | | | | 240、250、260 | —— | 410 | 330 | - | | | | | | | |
| HL13 | 100000 | 1120 | 850 | 190、200、220 | 190、200、220 | 352 | 282 | 352 | 710 | 8 | ±3 | 0.25 | ≤0°30′ | 1700 | 1057 |
| | | | | 240、250、260 | 240、250、260 | 410 | 330 | - | | | | | | | |
| | | | | 280、300 | —— | 470 | 380 | - | | | | | | | |
| HL14 | 160000 | 850 | 630 | 240、250、260 | 240、250、260 | 410 | 330 | - | 800 | 8 | ±3 | 0.25 | ≤0°30′ | 4318 | 1956 |
| | | | | 280、300、320 | 300 | 470 | 380 | - | | | | | | | |
| | | | | 340 | —— | 550 | 450 | - | | | | | | | |

注：1、表中“钢”是指钢制半联轴器，“铁”是指铸铁制半联轴器。2、轴孔形式及长度L、$L_1$可根据需要选取。
3、联轴器转动惯量、重量是近似值。

## HLL 型带制动轮弹性柱销联轴器基本参数和主要尺寸（GB/T5014-1985）

| 型号 | 公称扭矩 N·m | 许用转速 rpm | 轴孔直径mm $d_1$、$d_2$、$d_z$、 | 轴孔长度mm Y型 L | 轴孔长度mm J、$J_1$、Z型 $L_1$ | 轴孔长度mm J、$J_1$、Z型 L | $D_0$ | D | B | $B_1$ | S | 许用补偿量 轴向 | 许用补偿量 径向 | 许用补偿量 角向 | 转动惯量 kg m² | 重量 kg |
|---|---|---|---|---|---|---|---|---|---|---|---|---|---|---|---|---|
| | | | | | | | mm | | | | | | | | | |
| HLL1 | 315 | 5600 | 20、22、24 | 52 | 38 | 52 | 200 | 120 | 85 | 42 | 2.5 | ±1 | 0.15 | ≤0°30′ | 2.18 | 11 |
| | | | 25、28 | 62 | 44 | 62 | | | | | | | | | | |
| | | | 30、32、35 | 82 | 60 | 82 | | | | | | | | | | |
| HLL2 | 630 | 5000 | 30、32、35、38 | 82 | 60 | 82 | 200 | 160 | 85 | 47 | 2.5 | ±1 | 0.15 | ≤0°30′ | 2.45 | 14 |
| | | | 40、42、45、48 | 112 | 84 | 112 | | | | | | | | | | |
| HLL3 | 630 | 1900 | 30、32、35、38 | 82 | 60 | 82 | 315 | 160 | 132 | 66 | 2.5 | ±1 | 0.15 | ≤0°30′ | 13.08 | 25 |
| | | | 40、42、45、48 | 112 | 84 | 112 | | | | | | | | | | |
| HLL4 | 1250 | 1900 | 40、42、45、48、50、56 | 112 | 84 | 112 | 315 | 195 | 132 | 66 | 3 | ±1.5 | 0.15 | ≤0°30′ | 16.6 | 40 |
| | | | 60、63 | 142 | 107 | 142 | | | | | | | | | | |
| HLL5 | 1250 | 1400 | 40、42、45、48、50、55、56 | 112 | 84 | 112 | 400 | 195 | 168 | 84 | 3 | ±1.5 | 0.15 | ≤0°30′ | 49.2 | 59 |
| | | | 60、63 | 142 | 107 | 142 | | | | | | | | | | |
| HLL6 | 2000 | 1400 | 50、55、56 | 112 | 84 | 112 | 400 | 220 | 168 | 84 | 3 | ±1.5 | 0.15 | ≤0°30′ | 57.6 | 69 |
| | | | 60、63、65、70、71、75 | 142 | 107 | 142 | | | | | | | | | | |
| HLL7 | 2000 | 1120 | 50、55、56 | 112 | 84 | 112 | 500 | 220 | 210 | 105 | 3 | ±1.5 | 0.15 | ≤0°30′ | 127.4 | 91 |
| | | | 60、63、65、70、71、75 | 142 | 107 | 142 | | | | | | | | | | |
| HLL8 | 3150 | 1400 | 60、63、65、70、71、75 | 142 | 107 | 142 | 400 | 280 | 168 | 84 | 4 | ±2 | 0.2 | ≤0°30′ | 161.7 | 88 |
| | | | 80、85 | 172 | 132 | 172 | | | | | | | | | | |
| HLL9 | 3150 | 1120 | 60、63、65、70、71、75 | 142 | 107 | 142 | 500 | 280 | 210 | 105 | 4 | ±2 | 0.2 | ≤0°30′ | 129.2 | 113 |
| | | | 80、85 | 172 | 132 | 172 | | | | | | | | | | |
| HLL10 | 6300 | 1120 | 70、71、75 | 142 | 107 | 142 | 500 | 320 | 210 | 105 | 4 | ±2 | 0.2 | ≤0°30′ | 156 | 156 |
| | | | 80、85、90、95 | 172 | 132 | 172 | | | | | | | | | | |
| | | | 100、110 | 212 | 167 | 212 | | | | | | | | | | |
| HLL11 | 6300 | 960 | 70、71、75 | 142 | 107 | 142 | 630 | 320 | 265 | 132 | 4 | ±2 | 0.2 | ≤0°30′ | 314 | 187 |
| | | | 80、85、90、95 | 172 | 132 | 172 | | | | | | | | | | |
| | | | 100、110 | 212 | 167 | 212 | | | | | | | | | | |
| HLL12 | 10000 | 960 | 80、85、90、95 | 172 | 132 | 172 | 630 | 360 | 265 | 132 | 5 | ±2 | 0.2 | ≤0°30′ | 328 | 326 |
| | | | 100、110、120、125 | 212 | 167 | 212 | | | | | | | | | | |
| HLL13 | 16000 | 800 | 100、110、120、125 | 212 | 167 | 212 | 710 | 410 | 298 | 149 | 5 | ±2 | 0.2 | ≤0°30′ | 713 | 337 |
| | | | 130、140 | 252 | 202 | 252 | | | | | | | | | | |
| HLL14 | 25000 | 800 | 110、120、125 | 212 | 167 | 212 | 710 | 480 | 298 | 149 | 6 | ±2.5 | 0.25 | ≤0°30′ | 849 | 458 |
| | | | 130、140、150 | 252 | 202 | 252 | | | | | | | | | | |
| | | | 160、170、180 | 302 | 242 | 302 | | | | | | | | | | |
| HLL15 | 25000 | 710 | 110、120、125 | 212 | 167 | 212 | 800 | 480 | 335 | 168 | 6 | ±2.5 | 0.25 | ≤0°30′ | 1231 | 504 |
| | | | 130、140、150 | 252 | 202 | 252 | | | | | | | | | | |
| | | | 160、170、180 | 302 | 242 | 302 | | | | | | | | | | |

注：1、半联轴器采用锻钢或铸钢件。2、轴孔形式及长度L与$L_1$，可根据需要选取。3、联轴器转动惯量、重量是近似值。4、制动轮可选用整体式。

## TL型弹性套柱销联轴器(GB/T4323-2002替代GB4323-84)

**结构特点**

由于弹性套与半联轴器凸缘上圆孔间的间隙以及弹性套的变形联轴器具有一定的补偿两相对偏移和减震性能

工作温度-20~+70℃

轴孔，键槽的型式和尺寸，标记方法符合GB/3852-1997【联轴器轴孔和联接型式及尺寸】的规定。

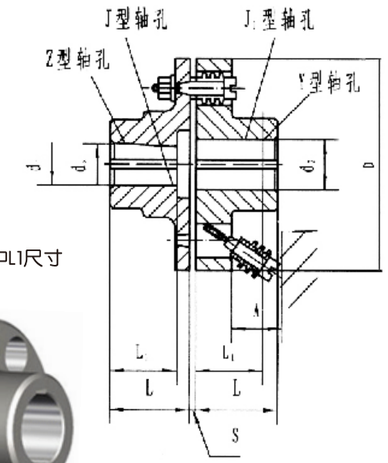


**标记示例**

**标记说明**

对于Z型，J型带沉孔的轴孔长度是指轴孔的配合长度（不含沉孔）即图中L1尺寸

TL5型弹性柱销联轴器

主动端：Z型轴孔，C型键槽，$d_z$=30mm,$L_1$=60mm

从动端：Y型轴孔，B型键槽，d=28mm,L=62mm

**标记方法** TL5 $\frac{\text{ZC30X60}}{\text{YB28X62}}$ GB/T4323-2002

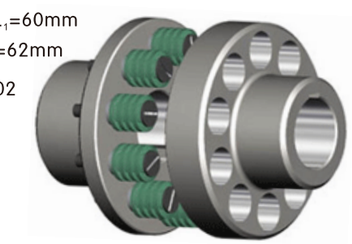

## TL型弹性套柱销联轴器基本参数和主要尺寸(GB/T4323-2002)

| 型号 | 公称扭矩 N.m | 许用转速 rpm 铁 | 许用转速 rpm 钢 | 轴孔直径mm $d_1$, $d_2$, $d_z$ 铁 | 轴孔直径mm 钢 | 轴孔长度mm Y型 L | 轴孔长度mm J、J、Z型 $L_1$ | 轴孔长度mm J、J、Z型 L | D | A | S | 许用补偿量 径向 mm | 许用补偿量 角向 | 重量 kg | 转动惯量 kg.m² |
|---|---|---|---|---|---|---|---|---|---|---|---|---|---|---|---|
| | | | | | | | | | mm | | | | | | |
| TL1 | 6.3 | 6600 | 8800 | 9 | 9 | 20 | 14 | - | 71 | 18 | 3 | 0.2 | 1°30′ | 0.82 | 0.0005 |
| | | | | 10、11 | 10、11 | 25 | 17 | - | | | | | | | |
| | | | | 12 | 12、14 | 32 | 20 | - | | | | | | | |
| TL2 | 16 | 5500 | 7600 | 12、14 | 12、14 | 32 | 20 | - | 80 | 18 | 3 | 0.2 | 1°30′ | 1.20 | 0.0008 |
| | | | | 16 | 16、18、19 | 42 | 30 | 42 | | | | | | | |
| TL3 | 31.5 | 4700 | 6300 | 16、18、19 | 16、18、19 | 42 | 30 | 42 | 95 | 35 | 4 | 0.2 | 1°30′ | 2.20 | 0.0023 |
| | | | | 20 | 20、22 | 52 | 38 | 52 | | | | | | | |
| TL4 | 63 | 4200 | 5700 | 20、22、24 | 20、22、24 | 52 | 38 | 52 | 106 | 35 | 4 | 0.2 | 1°30′ | 2.84 | 0.0037 |
| | | | | —— | 25、28 | 62 | 44 | 62 | | | | | | | |
| TL5 | 125 | 3600 | 4600 | 25、28 | 25、28 | 62 | 44 | 62 | 130 | 45 | 5 | 0.3 | 1°30′ | 6.05 | 0.012 |
| | | | | 30、32 | 30、32、35 | 82 | 60 | 82 | | | | | | | |
| TL6 | 250 | 3300 | 3800 | 30、35、38 | 32、35、38 | 82 | 60 | 82 | 160 | 45 | 5 | 0.3 | 1°00′ | 9.57 | 0.028 |
| | | | | 40 | 40、42 | 112 | 84 | 112 | | | | | | | |
| TL7 | 500 | 2800 | 3600 | 40、42、45 | 40、42、45、48 | 112 | 84 | 112 | 190 | 45 | 5 | 0.3 | 1°00′ | 14.01 | 0.055 |
| TL8 | 710 | 2400 | 3000 | 45、48、50、55 | 45、48、50、55、56 | 112 | 84 | 112 | 224 | 65 | 6 | 0.4 | 1°00′ | 23.12 | 0.1340 |
| | | | | —— | 60、63 | 142 | 107 | 142 | | | | | | | |
| TL9 | 1000 | 2100 | 2850 | 50、55、56 | 50、55、56 | 112 | 84 | 112 | 250 | 65 | 6 | 0.4 | 1°00′ | 30.69 | 0.2130 |
| | | | | 60、63 | 60、63、65、70、71 | 142 | 107 | 142 | | | | | | | |
| TL10 | 2000 | 1700 | 2300 | 63、65、70、71、75 | 63、65、70、71、75 | 142 | 107 | 142 | 315 | 80 | 8 | 0.4 | 1°00′ | 61.40 | 0.660 |
| | | | | 80、85 | 80、85、90、95 | 172 | 132 | 172 | | | | | | | |
| TL11 | 4000 | 1350 | 1800 | 80、85、90、95 | 80、85、90、95 | 172 | 132 | 172 | 400 | 100 | 10 | 0.5 | 0°00′ | 120.70 | 2.122 |
| | | | | 100、110 | 100、110 | 212 | 167 | 212 | | | | | | | |
| TL12 | 8000 | 1100 | 1450 | 100、110、120、125 | 100、110、120、125 | 212 | 167 | 212 | 475 | 130 | 12 | 0.5 | 0°00′ | 210.34 | 5.39 |
| | | | | —— | 130 | 252 | 202 | 252 | | | | | | | |
| TL13 | 16000 | 800 | 1150 | 120、125 | 120、125 | 212 | 167 | 212 | 600 | 180 | 14 | 0.6 | 0°00′ | 419.36 | 11.58 |
| | | | | 130、140、150 | 130、140、150 | 252 | 202 | 252 | | | | | | | |
| | | | | 160 | 160、170 | 302 | 242 | 302 | | | | | | | |

# TLL型带制动轮弹性套柱销联轴器(GB/T4323-2002)

**结构特点**

制动轮与半联轴器制成整体式结构
制动轮半联轴器使用铸钢或锻钢加工，且外圆表面淬火处理
轴孔键槽的型式和尺寸，标记方法同TL型

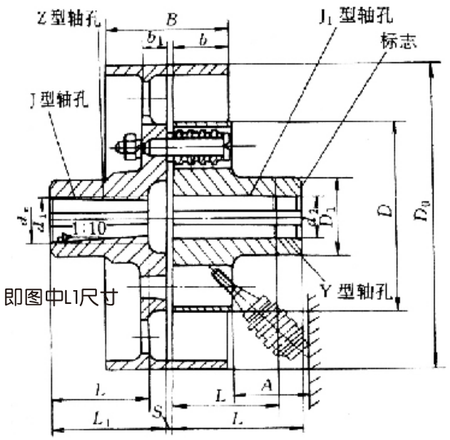


**标记示例**

**标记说明**

对于Z型，J型带沉孔的轴孔长度是指轴孔的配合长度（不含沉孔）即图中L1尺寸

TLL6 带制动轮弹性套柱销联轴器

主动端：J型轴孔，B型键槽，$d_1$=65mm,$L_1$=107mm

从动端：Y型轴孔，B型键槽，$d_2$=70mm,L=172mm

**标记方法** TLL6 $\frac{\text{JB65X107}}{\text{YB70X172}}$ GB/T4323-2002

## TLL 型带制动轮弹性套柱销联轴器基本参数和主要尺寸(GB/T4323-2002)

| 型号 | 公称扭矩 N.m | 许用转速 rpm | 轴孔直径 mm $d_1, d_2, d_Z$ | 轴孔长度mm Y型 L | 轴孔长度mm J、$J_1$、Z型 L | 轴孔长度mm J、$J_1$、Z型 $L_1$ | $D_0$ | D | B | $B_1$ | A | 许用补偿量 径向 | 许用补偿量 径向 | 许用补偿量 角向 | 转动惯量 kg.$m^2$ | 重量 kg |
|---|---|---|---|---|---|---|---|---|---|---|---|---|---|---|---|---|
| | | | | | | | mm | | | | | | | | | |
| TLL1 | 125 | 3800 | 25、28 | 62 | 44 | 62 | 200 | 130 | 85 | 42 | 45 | 5 | 0.3 | 1°30′ | 0.0416 | 13.38 |
| | | | 30、32、35 | 82 | 60 | 82 | | | | | | | | | | |
| TLL2 | 250 | 3000 | 32、35、38 | 82 | 60 | 82 | 250 | 160 | 105 | 62 | 45 | 5 | 0.3 | 1°00′ | 0.1053 | 21.25 |
| | | | 40、42 | 112 | 84 | 112 | | | | | | | | | | |
| TLL3 | 500 | 2400 | 40、42、45、48 | 112 | 84 | 112 | 315 | 190 | 132 | 89 | 45 | 5 | 0.3 | 1°00′ | 0.2522 | 35 |
| TLL4 | 710 | 2400 | 45、48、50、55、56 | 112 | 84 | 112 | 315 | 224 | 132 | 78 | 65 | 5 | 0.4 | 1°00′ | 0.3470 | 45.14 |
| | | | 60、63 | 142 | 107 | 142 | | | | | | | | | | |
| TLL5 | 1000 | 2400 | 50、55、56 | 112 | 84 | 112 | 315 | 250 | 168 | 78 | 65 | 6 | 0.4 | 1°00′ | 0.4070 | 58.61 |
| | | | 60、63、65、70 | 142 | 107 | 142 | | | | | | | | | | |
| TLL6 | 2000 | 1900 | 63、65、70、71、75 | 142 | 107 | 142 | 400 | 315 | 168 | 102 | 80 | 8 | 0.4 | 1°00′ | 1.3050 | 100.3 |
| | | | 80、85、90、95 | 172 | 132 | 172 | | | | | | | | | | |
| TLL7 | 4000 | 1500 | 80、85、90、95 | 172 | 132 | 172 | 500 | 400 | 210 | 127 | 100 | 10 | 0.5 | 0°30′ | 4.330 | 198.73 |
| | | | 100、110 | 212 | 167 | 212 | | | | | | | | | | |
| TLL8 | 8000 | 1200 | 100、110、120、125 | 212 | 167 | 212 | 630 | 475 | 265 | 163 | 130 | 12 | 0.5 | 0°30′ | 12.49 | 370.6 |
| | | | 130 | 252 | 202 | 252 | | | | | | | | | | |
| TLL9 | 16000 | 1000 | 120、125 | 212 | 167 | 212 | 710 | 600 | 298 | 174 | 180 | 14 | 0.6 | 0°30′ | 30.48 | 641.13 |
| | | | 130、140、150 | 252 | 202 | 252 | | | | | | | | | | |
| | | | 160、170 | 302 | 242 | 302 | | | | | | | | | | |

# HRC梅花型联轴器

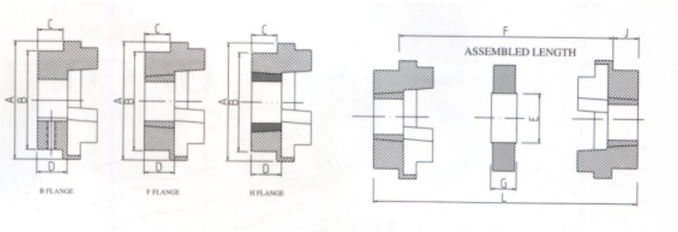


| 规格 | 轴套 | 带锥套 孔径 最大 | 带锥套 孔径 最小 | 带锥套 C | 带锥套 D | 直孔 孔径 最大 | 直孔 孔径 最小 | 直孔 C | 直孔 D | DIA A | DIA B | DIA E | F | G | $L_1$ | $L_2$ | $L_3$ | J |
|---|---|---|---|---|---|---|---|---|---|---|---|---|---|---|---|---|---|---|
| 70 | 1008 | 25 | 9 | 19.0 | 23.5 | 32 | 8 | 21 | 25 | 69 | 60 | 31 | 27.0 | 18.0 | 65 | 66.5 | 68 | 29 |
| 90 | 1108 | 28 | 9 | 18.5 | 23.5 | 38 | 8 | 26 | 30 | 85 | 65 | 32 | 32.5 | 22.5 | 69.5 | 76 | 82.5 | 29 |
| 110 | 1310 | 42 | 14 | 18.5 | 26.5 | 55 | 8 | 37 | 45 | 112 | 100 | 45 | 45.0 | 29.0 | 82 | 100.5 | 119 | 38 |
| 130 | 1610 | 42 | 14 | 17.5 | 26.5 | 60 | 36 | 47 | 55 | 130 | 105 | 50 | 54.0 | 36.0 | 89 | 117.5 | 146 | 38 |
| 150 | 2012 | 50 | 14 | 23.0 | 33.5 | 65 | 40 | 50 | 60 | 150 | 115 | 62 | 61.0 | 40.0 | 107 | 133.5 | 160 | 42 |
| 180 | 2017 | 60 | 16 | 24.0 | 46.5 | 80 | 46 | 58 | 70 | 180 | 125 | 77 | 74.0 | 49.0 | 142 | 165.5 | 189 | 48 |
| 230 | 3020 | 75 | 25 | 39.5 | 52.5 | 100 | 52 | 77 | 90 | 225 | 155 | 99 | 85.5 | 59.0 | 164.5 | 202 | 239.5 | 55 |
| 280 | 3525 | 100 | 35 | 51.0 | 66.5 | 115 | 60 | 90 | 105 | 275 | 206 | 119 | 105.5 | 74.5 | 207.5 | 246.5 | 285.5 | 67 |

额定功率（千瓦）

| Speed rev/min 速度(转/分) | Coupling Size/联轴器规格 70 | 90 | 110 | 130 | 150 | 180 | 230 | 280 |
|---|---|---|---|---|---|---|---|---|
| 100 | 0.33 | 0.84 | 1.68 | 3.3 | 6.28 | 9.95 | 20.9 | 33 |
| 200 | 0.66 | 1.68 | 3.35 | 6.60 | 12.6 | 19.9 | 41.9 | 65 |
| 400 | 1.32 | 3.35 | 6.70 | 13.2 | 25.1 | 39.8 | 83.8 | 132 |
| 600 | 1.98 | 5.03 | 10.1 | 19.8 | 37.7 | 59.7 | 126 | 198 |
| 720 | 2.37 | 6.03 | 12.1 | 23.8 | 45.2 | 71.6 | 151 | 238 |
| 800 | 2.64 | 6.70 | 13.4 | 26.4 | 50.3 | 79.6 | 168 | 264 |
| 960 | 3.17 | 8.04 | 16.1 | 31.7 | 60.3 | 95.5 | 201 | 317 |
| 1200 | 3.96 | 10.1 | 20.1 | 39.6 | 75.4 | 119 | 251 | 396 |
| 1440 | 4.75 | 12.1 | 24.1 | 47.5 | 90.5 | 143 | 302 | 475 |
| 1600 | 5.28 | 13.4 | 26.8 | 52.8 | 101 | 159 | 335 | 528 |
| 1800 | 5.94 | 15.1 | 30.2 | 59.4 | 113 | 179 | 377 | 594 |
| 2000 | 6.60 | 16.8 | 33.5 | 66.0 | 126 | 199 | 419 | 660 |
| 2200 | 7.26 | 18.4 | 36.9 | 72.6 | 138 | 219 | 461 | 726 |
| 2400 | 7.92 | 20.1 | 40.2 | 79.2 | 151 | 239 | 503 | |
| 2600 | 8.58 | 21.8 | 43.6 | 85.8 | 163 | 259 | 545 | |
| 2880 | 9.50 | 24.1 | 48.3 | 95 | 181 | 286 | | |
| 3000 | 9.90 | 25.1 | 50.3 | 99 | 188 | 298 | | |
| 3600 | 11.90 | 30.1 | 60.3 | 118 | 226 | | | |
| Nominal Torque(Nm) 额定扭矩(牛顿米) | 31.5 | 80 | 160 | 315 | 600 | 950 | 2000 | 3150 |
| Max Torque(Nm) 最大扭矩(牛顿米) | 72 | 180 | 360 | 720 | 1500 | 2350 | 5000 | 7200 |

# ZL型弹性柱销齿式联轴器(GB5015-1985)

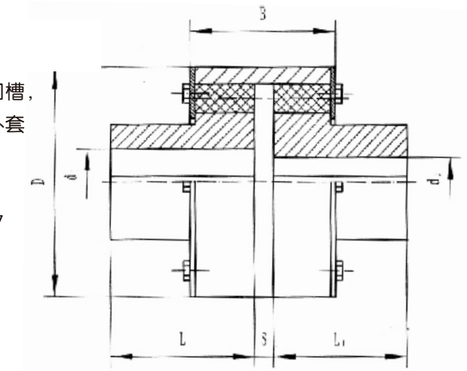


**结构特点**

两个半联轴节凸缘的外缘和外套的内缘制成半径相同的半圆形凹槽，组合成柱销孔，以嵌入柱销。主动轴半联轴节通过柱销，带动外套外套通过柱销带动从动轴半联轴节转动，以传递扭矩。

工作温度-20~+70℃

联轴器的轴孔和键槽型式及尺寸，标记方法符合GB/T3852-1997[联轴器轴孔和联接型式及尺寸]的规定。

不适于噪声要求从严控制部位。

可以使用胀紧联结套（锁紧盘）联接。

**标记示例**

ZL7 弹柱销齿式联轴器

主动端：Y型轴孔，A型键槽，$d_1$=70mm,$L_1$=142mm

从动端：$J_1$型轴孔，B型键槽，$d_2$=90mm,L=132mm

**标记方法** ZL7 $\frac{YA70X142}{J_1B90X132}$ GB/T5015-1985

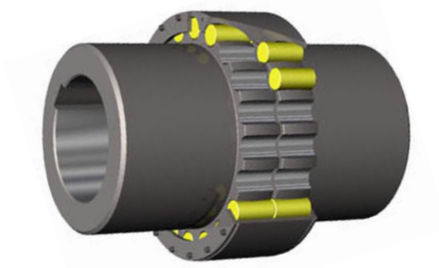

## ZL 型弹性柱销齿式联轴器基本参数和主要尺寸(GB5015-1985)

| 型号 | 公称扭矩 N.m | 许用转速 rpm | 轴孔直径mm $d_1, d_2$ | 轴孔长度mm Y型 L | 轴孔长度mm $J_1$型 $L_1$ | D | S | B | 许用补偿量 轴向 | 许用补偿量 径向 | 许用补偿量 角向 (°) | 转动惯量 kg.m² | 重量 kg |
|---|---|---|---|---|---|---|---|---|---|---|---|---|---|
| | | | | mm | | mm | | | | | | | |
| ZL1 | 100 | 4000 | 12、14 | 32 | — | 78 | 2.5 | 42 | ±1.5 | 0.4 | 0°30′ | 0.0004 | 0.86 |
| | | | 16、18、19 | 42 | 30 | | | | | | | | |
| | | | 20、22、24 | 52 | 38 | | | | | | | | |
| ZL2 | 250 | 4000 | 16、18、19 | 42 | — | 90 | 2.5 | 50 | ±1.5 | 0.3 | 0°30′ | 0.003 | 3.23 |
| | | | 20、22、24 | 52 | 38 | | | | | | | | |
| | | | 25、28 | 62 | 44 | | | | | | | | |
| | | | 30、32 | 82 | 60 | | | | | | | | |
| ZL3 | 630 | 4000 | 25、28 | 62 | 44 | 118 | 3 | 70 | ±1.5 | 0.3 | 0°30′ | 0.011 | 6.57 |
| | | | 30、32、35、38 | 82 | 60 | | | | | | | | |
| | | | 40、42 | 112 | 84 | | | | | | | | |
| ZL4 | 1600 | 4000 | 40、42、45、48、50、55、56 | 112 | 84 | 158 | 4 | 90 | ±1.5 | 0.4 | 0°30′ | 0.038 | 14.8 |
| | | | 60 | 142 | 107 | | | | | | | 0.039 | |
| ZL5 | 4000 | 4000 | 50、55、56 | 112 | 84 | 192 | 4 | 90 | ±1.5 | 0.4 | 0°30′ | 0.088 | 24.8 |
| | | | 60、63、70、71、75 | 142 | 107 | | | | | | | 0.095 | |
| | | | 80 | 172 | 132 | | | | | | | 0.098 | |
| ZL6 | 6300 | 3300 | 60、63、65、70、71、75 | 142 | 107 | 230 | 5 | 112 | ±1.5 | 0.4 | 0°30′ | 0.183 | 42.5 |
| | | | 80、85、90、95 | 172 | 132 | | | | | | | 0.188 | |
| ZL7 | 10000 | 2900 | 70、71、75 | 142 | 107 | 260 | 5 | 112 | ±1.5 | 0.4 | 0°30′ | 0.344 | 66.3 |
| | | | 80、85、90、95、 | 172 | 132 | | | | | | | 0.369 | |
| | | | 100、110 | 212 | 167 | | | | | | | 0.387 | |
| ZL8 | 16000 | 2500 | 80、85、90、95 | 172 | 132 | 300 | 6 | 128 | ±2.5 | 0.6 | 0°30′ | 0.74 | 107 |
| | | | 100、110、120、125 | 212 | 167 | | | | | | | 0.789 | |
| | | | 130 | 252 | 202 | | | | | | | 0.8 | |

## ZL型弹性柱销齿式联轴器基本参数和主要尺寸(GB5015-1985)

| 型号 | 公称扭矩 N·m | 许用转速 rpm | 轴孔直径mm $d_1, d_2$ | 轴孔长度mm Y型 L | 轴孔长度mm $J_1$型 $L_1$ | D | S | B | 许用补偿量 轴向 | 许用补偿量 径向 | 许用补偿量 角向 (°) | 转动惯量 kg.m² | 重量 kg |
|---|---|---|---|---|---|---|---|---|---|---|---|---|---|
| | | | | mm | | mm | | | | | | | |
| ZL9 | 25000 | 2300 | 90、95 | 172 | 132 | 335 | 7 | 150 | ±2.5 | 0.6 | 0°30′ | 1.237 | 140 |
| | | | 100、110、120、125 | 212 | 167 | | | | | | | 1.361 | |
| | | | 130、140、150 | 252 | 202 | | | | | | | 1.427 | |
| ZL10 | 315000 | 2100 | 100、110、120、125 | 212 | 167 | 355 | 8 | 152 | ±2.5 | 0.6 | 0°30′ | 1.036 | 180 |
| | | | 130、140、150 | 252 | 202 | | | | | | | 2.08 | |
| | | | 167、170 | 302 | 242 | | | | | | | 2.163 | |
| ZL11 | 40000 | 2000 | 110、120、125 | 212 | 167 | 380 | 8 | 172 | ±2.5 | 0.6 | 0°30′ | 2.511 | 220 |
| | | | 130、140、150 | 252 | 202 | | | | | | | 2.721 | |
| | | | 160、170、180 | 302 | 242 | | | | | | | 2.818 | |
| ZL12 | 63000 | 1700 | 130、140、150 | 252 | 202 | 445 | 8 | 182 | ±2.5 | 0.6 | 0°30′ | 5.103 | 370 |
| | | | 160、170、180、 | 302 | 242 | | | | | | | 5.456 | |
| | | | 190、200 | 352 | 282 | | | | | | | 5.597 | |
| ZL13 | 100000 | 1500 | 150 | 252 | 202 | 515 | 8 | 218 | ±2.5 | 0.6 | 0°30′ | 10.613 | 470 |
| | | | 160、170、180 | 302 | 242 | | | | | | | 11.597 | |
| | | | 190、200、220 | 352 | 282 | | | | | | | 12.286 | |
| | | | 240 | 410 | 330 | | | | | | | 12.163 | |
| ZL14 | 125000 | 1400 | 170、180 | 302 | 242 | 560 | 8 | 218 | ±2.5 | 1.0 | 0°30′ | 17.334 | 708 |
| | | | 190、200、220 | 352 | 282 | | | | | | | 18.796 | |
| | | | 240、250、260 | 410 | 330 | | | | | | | 19.477 | |
| ZL15 | 16000 | 1300 | 190、200、220 | 352 | 282 | 590 | 10 | 240 | ±2.5 | 1.0 | 0°30′ | 24.64 | 768 |
| | | | 240、250、260 | 410 | 330 | | | | | | | 26.03 | |
| | | | 280、300 | 470 | 380 | | | | | | | 26.554 | |
| ZL16 | 250000 | 1000 | 220 | 352 | 282 | 695 | 10 | 265 | ±2.5 | 1.0 | 0°30′ | 43.457 | 1169 |
| | | | 240、250、260 | 410 | 330 | | | | | | | 52.785 | |
| | | | 280、300、320 | 470 | 380 | | | | | | | 55.761 | |
| | | | 340 | 550 | 450 | | | | | | | 55.993 | |
| ZL17 | 315000 | 950 | 240、250、260 | 410 | 330 | 770 | 10 | 285 | ±2.5 | 1.0 | 0°30′ | 85.646 | 1664 |
| | | | 280、300、320 | 470 | 380 | | | | | | | 91.753 | |
| | | | 340、360、380 | 550 | 450 | | | | | | | 96.16 | |
| ZL18 | 400000 | 850 | 250、260 | 410 | 330 | 860 | 13 | 300 | ±5.0 | 1.0 | 0°30′ | 131.549 | 2193 |
| | | | 280、300、320 | 470 | 380 | | | | | | | 141.955 | |
| | | | 340、360、380 | 550 | 450 | | | | | | | 151.599 | |
| | | | 400、420 | 650 | 540 | | | | | | | 157.93 | |
| ZL19 | 630000 | 750 | 280、330、320 | 470 | 380 | 970 | 14 | 322 | ±5.0 | 1.0 | 0°30′ | 244.767 | 2901 |
| | | | 340、360、380 | 550 | 450 | | | | | | | 266.661 | |
| | | | 400、420、440、450 | 650 | 540 | | | | | | | 288.30 | |
| ZL20 | 1000000 | 650 | 320 | 470 | 380 | 1158 | 15 | 355 | ±5.0 | 1.0 | 0°30′ | 484.73 | 4251 |
| | | | 340、360、380 | 550 | 450 | | | | | | | 531.50 | |
| | | | 400、420、440、450、460、480、500 | 650 | 540 | | | | | | | 580.315 | |
| ZL21 | 1600000 | 530 | 380 | 550 | 450 | 1440 | 18 | 360 | ±5.0 | 1.0 | 0°30′ | 1353.54 | 7514 |
| | | | 400、420、440、450、460、480、500 | 650 | 540 | | | | | | | 1512.4 | |
| | | | 530、560、600、630 | 800 | 680 | | | | | | | 1691.03 | |
| ZL22 | 2000000 | 500 | 420、440、450、460、480、500 | 650 | 540 | 1520 | 19 | 405 | ±5.0 | 1.5 | 0°30′ | 2079.06 | 10148 |
| | | | 530、560、600、630 | 800 | 680 | | | | | | | 2351.44 | |
| | | | 670、710、750 | 900 | 780 | | | | | | | 2394.86 | |
| ZL23 | 2500000 | 460 | 480、500 | 650 | 540 | 1640 | 20 | 438 | ±5.0 | 1.5 | 0°30′ | 3130.43 | 13026 |
| | | | 530、560、600、630 | 800 | 680 | | | | | | | 3632.90 | |
| | | | 670、710、750 | 900 | 780 | | | | | | | 3815.09 | |
| | | | 800、850 | 1000 | 880 | | | | | | | 3827.7 | |

## JS型蛇形弹簧联轴器

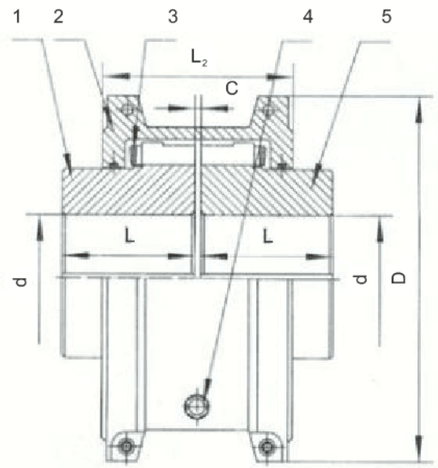


1，5-- 半联轴节　2--罩壳　3--蛇形弹簧　4--润滑孔

### JS型蛇形弹簧联轴器主要尺寸和参数（JB/T8869-2000）

| 新型号 | 公称扭矩 | 许用转速 | 轴孔直径d | 轴孔长度L | $L_2$ | D | $D_1$ | C | 重量 | 转动惯量J | 润滑油 |
|---|---|---|---|---|---|---|---|---|---|---|---|
| JS1 | 45 | 4500 | 18.19.20.22.24.25.28 | 47 | 66 | 95 | | 3 | 1.91 | 0.00141 | 0.0272 |
| JS2 | 140 | 4500 | 22.24.25.28.30.32.35 | 47 | 68 | 105 | | | 2.59 | 0.00223 | 0.0408 |
| JS3 | 224 | 4500 | 25.28.30.32.35.38.40.42 | 50 | 70 | 115 | | | 3.36 | 0.00327 | 0.0544 |
| JS4 | 400 | 4500 | 32.35.38.40.42.45.48.50 | 60 | 80 | 130 | | | 5.45 | 0.00727 | 0.068 |
| JS5 | 630 | 4350 | 40.42.45.48.50.55.56 | 63 | 92 | 150 | | | 7.26 | 0.0119 | 0.0862 |
| JS6 | 900 | 4125 | 48.50.55.56.60.63.65 | 76 | 95 | 160 | | | 10.44 | 0.0185 | 0.113 |
| JS7 | 1800 | 3600 | 55.56.60.63.65.70.71.75.80 | 89 | 116 | 190 | | | 17.7 | 0.0451 | 0.172 |
| JS8 | 3150 | 3600 | 65.70.71.75.80.85.90.95 | 98 | 122 | 210 | | | 25.42 | 0.0787 | 0.254 |
| JS9 | 5600 | 2440 | 75.80.85.90.95.100.110 | 120 | 155 | 250 | | 5 | 42.22 | 0.178 | 0.426 |
| JS10 | 8000 | 2250 | 85.90.95.100.110.120 | 127 | 162 | 270 | | | 54.45 | 0.27 | 0.508 |
| JS11 | 12500 | 2025 | 90.95.100.110.120.125.130.140 | 149 | 192 | 310 | | 6 | 81.27 | 0.514 | 0.735 |
| JS12 | 18000 | 1800 | 110.120.125.130.140.150.160.170 | 162 | 195 | 346 | | | 121 | 0.989 | 0.908 |
| JS14 | 35500 | 1500 | 140.150.160.170.180.190.200 | 183 | 271 | 450 | | | 234.26 | 3.49 | 1.952 |
| JS15 | 50000 | 1350 | 160.170.180.190.200.220.240 | 198 | 279 | 500 | | | 316.89 | 5.82 | 2.815 |
| JS16 | 63000 | 1225 | 180.190.200.220.240.250.260.280 | 216 | 304 | 566 | | | 448.1 | 10.4 | 3.496 |
| JS17 | 90000 | 1100 | 200.220.240.250.260.280.300 | 239 | 322 | 630 | 391 | | 619.71 | 18.3 | 3.76 |
| JS18 | 125000 | 1050 | 240.250.260.280.300.320 | 260 | 356 | 675 | 431 | | 776.34 | 26.1 | 4.4 |
| JS19 | 160000 | 900 | 280.300.320.340.360 | 280 | 355 | 756 | 487 | | 1058.27 | 43.5 | 5.63 |
| JS20 | 224000 | 820 | 300.320.340.360.380 | 305 | 432 | 845 | 555 | 13 | 1425.56 | 75.5 | 10.53 |
| JS21 | 315000 | 730 | 320.340.360.380.400.420 | 325 | 490 | 920 | 608 | | 1786.49 | 113 | 16.07 |
| JS22 | 400000 | 680 | 340.360.380.400.420.440.450 | 345 | 546 | 1000 | 660 | | 2268.64 | 175 | 21.06 |
| JS23 | 500000 | 630 | 360.380.400.420.440.450.460.480 | 368 | 648 | 1087 | 751 | | 2950.82 | 339 | 33.82 |
| JS24 | 630000 | 580 | 400.420.440.450.460 | 401 | 698 | 1180 | 822 | | 3836.3 | 524 | 50.17 |
| JS25 | 800000 | 540 | 420.440.450.460.480.500 | 432 | 762 | 1260 | 905 | | 4686.19 | 711 | 67.24 |

**注：1.若选择非GB/T3852轴孔型式，应与本公司技术部门协商；2，重量，转动惯量按无孔计算。**

## 奥迪斯扭力限制器防止设备损坏和杜绝停机浪费

奥迪斯扭力限制器是一种很好的过载保护装置，其功能是当突然负载，过载或停机引起扭矩超过预设值时，通过打滑来限制传动系统中的扭矩。当过载消除后，其能够自动回位，不用重新调试设定。奥迪斯扭力限制器可以防止设备损坏和杜绝停机消费。通过利用装在摩擦面上的弹簧来起作用，打滑扭矩可以通过调节螺母或螺栓来调节预设。可以再两个摩擦面间夹紧的中心元件，与链轮、齿轮、皮带轮或法兰盘配合使用。


• 奥迪斯扭力限制器的功能与最适宜的弹簧负荷和表面压力相一致结合，保证了较长的打滑时间，维持预定扭矩的回应，提供长时间持续保护。而与一次性补救的安全销系统相比，最大的优点。

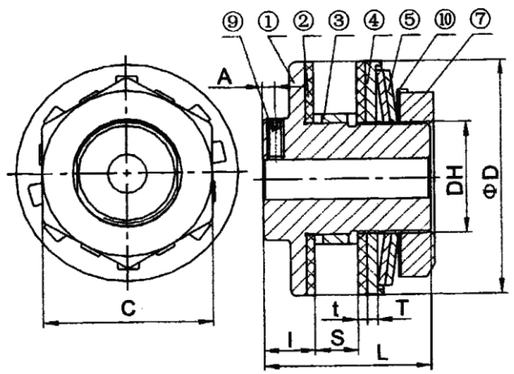


TL200·TL250·TL350

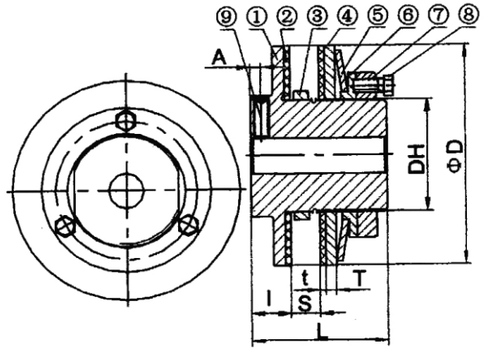


TL500·TL700

1、轮毂 2、摩擦板 3、轴衬 4、压力板 5、盘式弹簧 6、垫圈
7、调整螺母 8、调整螺栓 9、固定螺丝 10、止退垫片

| 规格 | 扭矩范围（N·m） | 普通内径(H10) | 最大孔径 | 轴衬长度 | 轴衬外径 | 中心构件孔径 | 尺寸 D | $D_H$ | L | I | T | t | S(MaX) | A | C | 调整螺母 | 调整螺栓 | 固定螺栓 | 重量 |
|---|---|---|---|---|---|---|---|---|---|---|---|---|---|---|---|---|---|---|---|
| TL200-1 | 2.94~9.8 | 8 | 14 | 3.8 | 30 | 30 | 50 | 24 | 29 | 6.5 | 2.6 | 2.5 | 7 | — | 38 | M24 p1.0 | — | — | 0.2 |
| TL200-2 | 6.86~19.6 | | | 6 | | | | | | | | | | | | | | | |
| TL250-1 | 6.86~27.44 | 10 | 22 | 4.5 | 41 | 41 | 65 | 35 | 48 | 16 | 4.5 | 3.2 | 9 | 4 | 50 | M35 p1.5 | — | M5 | 0.6 |
| TL250-2 | 13.72~53.9 | | | 6.5 | | | | | | | | | | | | | | | |
| TL350-1 | 19.6~74.48 | 17 | 25 | 4.5 | 49 | 49 | 89 | 42 | 62 | 19 | 4.5 | 3.2 | 16 | 6 | 63 | M42 p1.5 | — | M6 | 1.2 |
| TL350-2 | 34.3~148.96 | | | 6.5 | | | | | | | | | | | | | | | |
| TL500-1 | 46.08~209.72 | 20 | 42 | 6.5 | 74 | 74 | 127 | 65 | 76 | 22 | 6 | 3.2 | 16 | 7 | — | M65 p1.5 | M8P1.0 3PCS | M8 | 3.5 |
| TL500-2 | 88.2~420.42 | | | 9.5 | | | | | | | | | | | | | | | |
| TL700-1 | 115.64~569.38 | 30 | 64 | 9.5 | 105 | 105 | 178 | 95 | 98 | 24 | 8 | 3.2 | 29 | 8 | — | M95 p1.5 | M8P1.0 3PCS | M10 | 8.4 |
| TL700-2 | 223.44~1087.8 | | | 12.5 | | | | | | | | | | | | | | | |

1，依据负载条件或设备本身的力的大小来决定所需打滑扭矩。如果设备负载条件不清楚，请将打滑扭矩设为马达产生在承载限扭装置的轴上扭矩的1.5-2倍。
2，选用限扭装置时，应选择有足够大的扭矩范围和孔径范围。3，根据两个摩擦片中间夹的中心元件的厚度来决定选择合适的衬环宽度。

1，中间元件的摩擦表面应加工，以保证额定转矩。以及平面度，平行度，与孔一致和防锈,防油污，推荐表面粗糙度Ra1.6,如果中心元件不能满足以上技术要求，打滑扭矩将不稳定。
2，请按下表来加工中心元件的孔，各选择最小链轮齿数和轴称宽度.

| 规格 | 中心元件孔径(mm) | 链轮节距和齿数 | | | | | | | | | | | | | |
|---|---|---|---|---|---|---|---|---|---|---|---|---|---|---|---|
| | | 9.525-06B | | 12.7-08B | | 15.875-10B | | 19.05-12B | | 25.4-16B | | 31.75-20B | | 38.1-24B | |
| | | 链轮最小齿数 | 轴环宽度(mm) | 链轮最小齿数 | 轴环宽度(mm) | 链轮最小齿数 | 轴环宽度(mm) | 链轮最小齿数 | 轴环宽度(mm) | 链轮最小齿数 | 轴环宽度(mm) | 链轮最小齿数 | 轴环宽度(mm) | 链轮最小齿数 | 轴环宽度(mm) |
| TL 200 | 30 | 20 | 3.8 | 16 | 6 | — | — | — | — | — | — | — | — | — | — |
| TL 250 | 41 | — | — | 20 | 6 | 17 | 8 | — | — | — | — | — | — | — | — |
| TL 350 | 49 | — | — | 26 | 6 | 21 | 8 | 18 | 9.5 | 15 | 14.5 | — | — | — | — |
| TL 500 | 74 | — | — | 35 | 6 | 29 | 8 | 25 | 9.5 | 19 | 14.5 | — | — | — | — |
| TL 700 | 105 | — | — | — | — | 39 | 8 | 33 | 9.5 | 26 | 14.5 | 21 | 17 | 18 | 22 |

1.扭力限制器扭矩的设定是依靠上紧和松开调节螺栓或调节螺母来实现的。 针对TL200-TL350依靠调节螺母，针对TL500-TL700依靠调节螺栓。
2，扭矩的设定可以在将扭力限制器安装在轴上后进行过程是：
TL200-TL350的规格
a 用手旋转上紧调节螺母，以至固定蝶型弹簧和压板
b 试着用扳手将螺母上紧，约60度TL500-TL700的规格a 旋转螺母，固定蝶型弹簧和压板，再上紧每一个调节螺栓，约60度b 如果扭力限制器在正常负载条件下能够打滑。请逐渐上紧螺母（TL200-TL350）或螺栓（TL500-TL700）直到扭力限制器停止打滑请务必保证均匀上紧（或松开）每个螺栓，通过这样的测试，来找到适合设备的扭矩设定。

# TL型扭力限制联轴器（链轮摩擦式安全联轴器）

■ 结构特点：

● 结构：此联轴器是有弹性元件挠性安全联轴器的一种型式，由双排滚子链联接两半联轴节，调节螺母，使摩擦片与链轮之间压紧产生一定的摩擦力矩，当过载时,链轮与摩擦片之间可产生相对滑动,起安全保护作用 扭力范围可按碟形弹簧的压缩量调整。载荷正常时即恢复正常使用。（参照JB/ZQ4077）

● 结构特点：（1）具有少量减振,缓冲和补偿性能。
（2）对电机和其他零件起保护作用。
（3）工作可靠，使用寿命长，装拆维修方便。
（4）可应用于潮湿，多尘等恶劣环境。

■ 标注示例：扭力限制联轴器 TL500-1C $d_1$=30 $d_2$=55 记为：TL500-1C-30/55

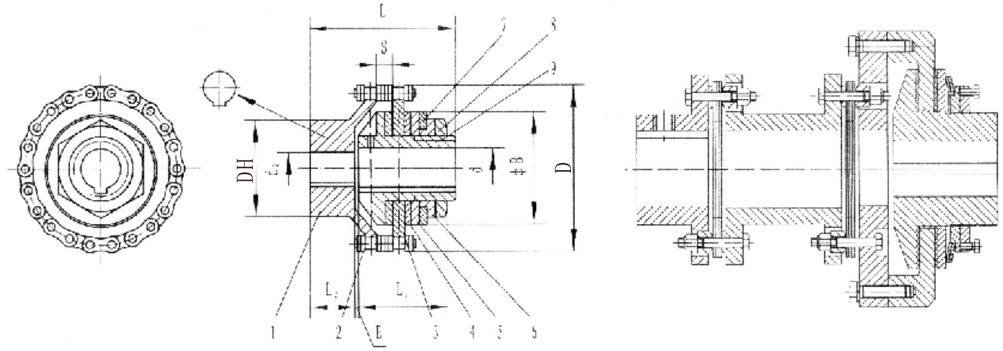


## TL型扭力限制联轴器的主要尺寸和参数

| 型号 | 扭矩范围 N·m | 许用转速 (rpm) | 链轮节距及齿数 | | D | DH | $L_1$ | $L_2$ | L | S | $\Phi d_1$ (H7) | $\Phi d_2$ (H7) | 重量 |
|---|---|---|---|---|---|---|---|---|---|---|---|---|---|
| | | | 节距 | 齿数 | | | | | | | | | |
| TL200-1C | 3-10 | 1200 | 12.7 | 16 | 76 | 50 | 29 | 24 | 55 | 7.5 | 6-14 | 8-32 | 1.0 |
| TL200-2C | 6.3-20 | | | | | | | | | | | | |
| TL250-1C | 6.3-28 | 1000 | 12.7 | 22 | 102 | 56 | 48 | 25 | 76 | 7.4 | 8-22 | 13-38 | 1.9 |
| TL250-2C | 14-56 | | | | | | | | | | | | |
| TL350-1C | 20-80 | 800 | 15.875 | 24/26 | 137 | 72 | 62 | 37 | 103 | 9.7 | 10.25 | 13-45 | 4.2/4.5 |
| TL350-2C | 40-140 | | | | | | | | | | | | |
| TL500-1C | 48-224 | 500 | 19.05 | 28 | 188 | 105 | 76 | 40 | 120 | 11.6 | 12-42 | 18-65 | 10 |
| TL500-2C | 90-400 | | | | | | | | | | | | |
| TL700-1C | 125-560 | 400 | 25.4 | 28 | 251 | 150 | 98 | 66 | 168 | 15.3 | 15-64 | 23-90 | 26 |
| TL700-2C | 224-1120 | | | | | | | | | | | | |
| TL10-16C | 400-1300 | 300 | 44.45 | 22 | 355 | 137 | 115 | 71 | 189 | 26.2 | 20-72 | 33-95 | 66 |
| TL10-24C | 600-1900 | | | | | | | | | | | | |
| TL14-10C | 900-2720 | 200 | 50.8 | 26 | 470 | 167 | 150 | 80 | 235 | 30.1 | 30-100 | 38-115 | 140 |
| TL14-15C | 2000-4000 | | | | | | | | | | | | |
| TL20-6C | 2500-5000 | 140 | 50.8 | 36 | 631 | 237 | 175 | 120 | 300 | 30.1 | 40-130 | 43-150 | 285 |
| TL20-12C | 4700-9500 | | | | | | | | | | | | |

# TL型扭力限制器联轴器（星型联轴器摩擦式安全联轴器）

## 特点

轴与轴连接
扭向弹性力矩限制器
轴向插入，安装方便
能补偿安装偏差
可装在设备上调节打滑力矩
成品孔径公差按照ISO标准为H7，键槽宽公差按照标准为JS9

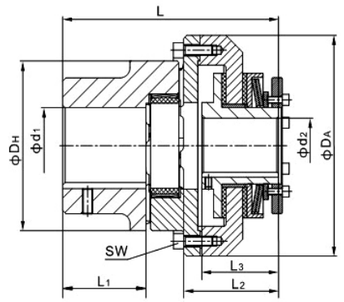


带中间轴联轴器
适合较大的轴间距离
可和钢膜片联轴器组装

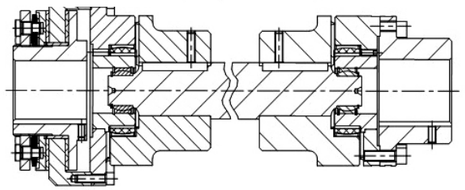

## 订货描述示例

| | | |
|---|---|---|
| TL350-1C3 | Φ20/Φ24 | Φ20/Φ24键槽Φ28/Φ40keyway |
| 规格与型号 | 联轴器孔径/扭力限制器孔径 | 成品孔径(H7)键槽按GB/T3825-1997(JS9)标准 |

## 主要尺寸和参数

| 型号 | 扭矩范围 Nm | 最高转速 rpm | $d_1$ | $d_2$ | DA | DH | L | $L_1$ | $L_2$ | $L_3$ | SW |
|---|---|---|---|---|---|---|---|---|---|---|---|
| TL200-1C1 | 2.9~9.8 | 1800 | 6-19 | 8-14 | 70 | 40 | 77 | 25 | 36 | 29 | 6-M4 |
| TL200-2C1 | 6.9~20 | | | | | | | | | | |
| TL250-1C2 | 6.9~27 | 1800 | 8-24 | 10-22 | 87 | 55 | 106 | 30 | 58 | 48 | 6-M5 |
| TL250-2C2 | 14~54 | | | | | | | | | | |
| TL350-1C3 | 20~74 | 1800 | 10-28 | 17-25 | 118 | 65 | 129 | 35 | 74 | 62 | 6-M6 |
| TL350-2C3 | 34~149 | | | | | | | | | | |
| TL500-1C5 | 47~210 | 1800 | 14-42 | 20-42 | 158 | 95 | 166 | 50 | 90 | 76 | 8-M8 |
| TL500-2C5 | 88~420 | | | | | | | | | | |
| TL700-1C8 | 116~569 | 1400 | 22-65 | 30-64 | 216 | 135 | 225 | 75 | 115 | 98 | 8-M10 |
| TL700-2C8 | 223~1080 | | | | | | | | | | |
| TL1016-1C10 | 400~1240 | 1400 | 40-90 | 40-90 | 300 | 200 | 284 | 100 | 139 | 115 | 8-M12 |
| TL1024-2C10 | 590~1860 | | | | | | | | | | |

# SC型钢球式扭力限制器

## 结构特点

过载时，发信环，发出信号
过载消失时能自动复位
工作可靠，使用寿命长，装拆维护方便
扭矩范围可调，多种扭矩范围可提供选择

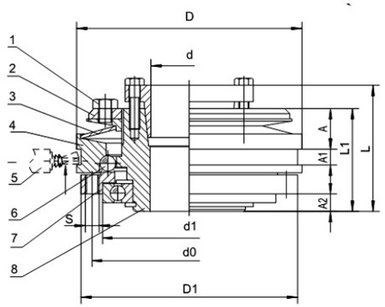


SC01-005型

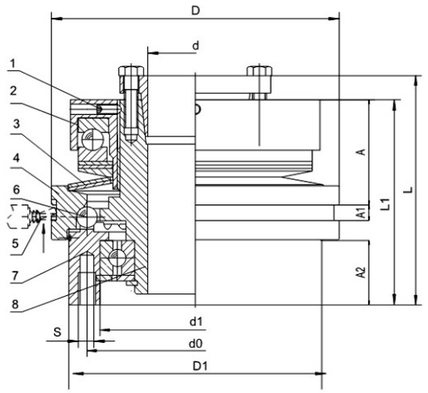


SC06-008型

## 主要尺寸和参数

| 型号 | 过载限制扭矩 Nm | | | 许用最大转速 rpm | 过载发生止推位移 mm | 转动惯量 | | 锁紧螺栓Φd及拧紧扭矩 | | 重量 kg |
|---|---|---|---|---|---|---|---|---|---|---|
| | L | M | H | | | 转毂端 $kgm^2$ | 法兰端 $kgm^2$ | mm | Nm | |
| 01 | 4-10 | 8-20 | 12-30 | 4000 | 1.2 | 0.00019 | 0.00006 | 4 x M4 | 3 | 0.55 |
| 02 | 8-20 | 15-40 | 23-60 | 4000 | 1.5 | 0.00047 | 0.00018 | 6 x M4 | 3 | 0.94 |
| 03 | 15-36 | 30-72 | 45-108 | 3000 | 1.8 | 0.00120 | 0.00039 | 6 x M5 | 5 | 1.63 |
| 04 | 30-75 | 60-150 | 90-225 | 2500 | 2.0 | 0.00273 | 0.00077 | 6 x M6 | 9.5 | 3.03 |
| 05 | 60-150 | 120-300 | 180-450 | 2000 | 2.2 | 0.00620 | 0.00173 | 8 x M6 | 9.5 | 3.03 |
| 06 | 75-150 | 150-300 | 300-600 | 400 | 2.5 | 0.03211 | 0.01548 | 8 x M8 | 20 | 10.3 |
| 07 | 150-300 | 300-600 | 600-1200 | 400 | 2.8 | 0.05325 | 0.03732 | 8 x M10 | 40 | 17 |
| 08 | 300-600 | 600-1200 | 1200-2400 | 300 | 3.4 | 0.07178 | 0.03783 | 8 x M12 | 60 | 21 |

**SC型限矩器的安装尺寸（单位：mm）**

| 型号 | d | D | $D_1$ | $D_0$ | L | $L_1$ | A | $A_1$ | $A_2$ | S |
|---|---|---|---|---|---|---|---|---|---|---|
| 01 | 9-16 | 65 | 60 | 53 | 41 | 33 | -- | -- | -- | 6 x M4 |
| 02 | 12-20 | 80 | 77 | 69 | 49 | 41 | 14.9 | 7.5 | 8 | 6 x M5 |
| 03 | 15-25 | 95 | 90 | 80 | 56 | 47 | 17 | 7.5 | 10 | 6 x M6 |
| 04 | 22-35 | 110 | 106 | 90 | 64 | 52 | 20 | 8 | 10 | 6 x M6 |
| 05 | 32-45 | 130 | 125 | 112 | 72 | 59 | 23.5 | 9 | 10 | 6 x M8 |
| 06 | 35-55 | 166 | 146 | 125 | 131 | 118 | 60 | 9 | 37.5 | 6 x M10 |
| 07 | 42-65 | 196 | 176 | 155 | 147.5 | 130 | 64 | 9 | 42 | 6 x M12 |
| 08 | 50-75 | 220 | 198 | 170 | 160 | 140 | 66 | 9 | 44 | 6 x M12 |

# CL型齿式联轴器(JB/ZQ4218-86)

**标记示例**

CL3型齿式联轴器
主动端：Y型轴孔，A型键槽，$d_1$=45mm,L=112mm
从动端：Y型轴孔，A型键槽，$d_2$=45mm,L=112mm
CL3联轴器 45X112 JB/ZQ 4218-86

CL3型齿式联轴器
主动端：Y型轴孔，A型键槽，$d_1$=45mm,L=112mm
从动端：Y型轴孔，A型键槽，$d_2$=40mm,L=112mm
CL3联轴器 $\frac{45X112}{40X112}$ JB/ZQ 4218-86

A型(适用于CL1-CL7)

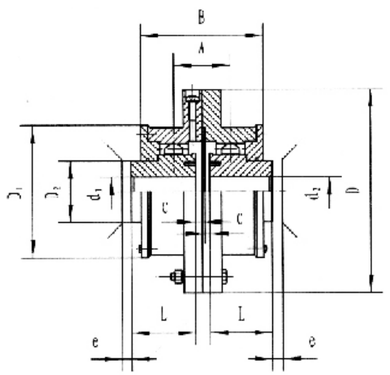

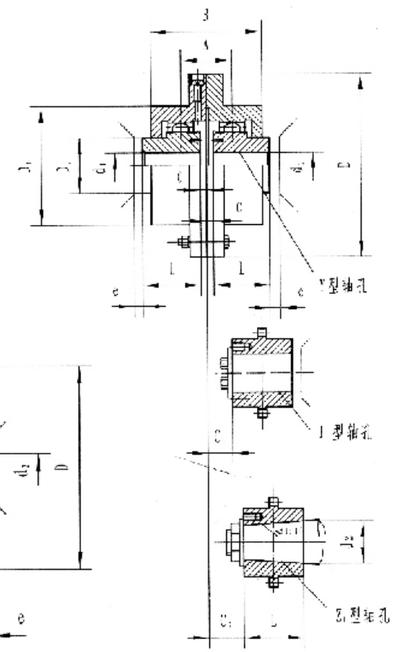

## 主要尺寸和参数

| 型号 | 额定转矩 N.m | 许用转速 rpm | 轴孔直径 $d_1$ $d_2$ $d_z$ | 轴孔长度 Y L | 轴孔长度 $J_1$ $Z_1$ L | A | B | D | $D_1$ | $D_2$ | C | $C_1$ | $C_2$ | e | 惯动转量 Kg.m² | 质量 Kg |
|---|---|---|---|---|---|---|---|---|---|---|---|---|---|---|---|---|
| | | | | | | mm | | | | | | | | | | |
| CL1 | 710 | 3780 | 18,19 | 42 | 30 | 49 | 106 | 170 | 110 | 55 | 16 | ⊟ | ⊡ | 12 | 0.003 | 7.8 |
| | | | 20,22,24 | 52 | 38 | | | | | | 6 | 18.5 | 18.5 | | | |
| | | | 25,28 | 62 | 44 | | | | | | 2.5 | 14 | 18.5 | | | |
| | | | 30,32,35,38 | 82 | 60 | | | | | | | 11 | ⊟ | | | |
| | | | 40 | 112 | 84 | | | | | | | | | | | |
| CL2 | 1400 | 3000 | 30,32,35,38 | 82 | 60 | 75 | 134 | 185 | 125 | 70 | 2.5 | 13 | 22 | 12 | 0.05 | 12.5 |
| | | | 40,42,45 | 112 | 84 | | | | | | | | 28 | | | |
| | | | 48,50 | | | | | | | | | | | | | |
| CL3 | 3150 | 2400 | 40,42,45 | 112 | 84 | 92 | 170 | 220 | 150 | 90 | 2.5 | 15 | 28 | 18 | 0.13 | 26.9 |
| | | | 48,50,55,56 | | | | | | | | | | 36 | | | |
| | | | 60 | 142 | 107 | | | | | | | | | | | |
| CL4 | 5600 | 2000 | 45,48,50 | 112 | 84 | 125 | 200 | 250 | 175 | 110 | 2.5 | 21 | 28 | 18 | 0.21 | 34.9 |
| | | | 55,56 | | | | | | | | | | | | | |
| | | | 60,63,65,70 | 142 | 107 | | | | | | | 17 | 36 | | | |
| | | | 71,75 | | | | | | | | | | | | | |
| CL5 | 8000 | 1680 | 50,55,56 | 112 | 84 | 145 | 220 | 290 | 200 | 130 | 5 | 30 | 40 | 25 | 0.45 | 55.8 |
| | | | 60,63,65,70 | 142 | 107 | | | | | | | | | | | |
| | | | 71,75 | | | | | | | | | | | | | |
| | | | 80,85,90 | 172 | 132 | | | | | | | | | | | |
| CL6 | 11200 | 1500 | 60,63,65 | 142 | 107 | 160 | 246 | 320 | 230 | 140 | 5 | 25 | — | 25 | 0.70 | 79.9 |
| | | | 70,71,75 | | | | | | | | | | | | | |
| | | | 80,85,90,95 | 172 | 132 | | | | | | | | | | | |
| | | | 100,110 | 212 | 167 | | | | | | | | | | | |

| 型号 | 额定转矩 N.m | 许用转速 rpm | 轴孔直径 $d_1$ $d_2$ $d_z$ | 轴孔长度 Y L | 轴孔长度 $J_1$ $Z_1$ L | A | B | D | $D_1$ | $D_2$ | C | $C_1$ | $C_2$ | e | 惯动转量 Kg.m² | 质量 Kg |
|---|---|---|---|---|---|---|---|---|---|---|---|---|---|---|---|---|
| | | | | | | mm | | | | | | | | | | |
| CL7 | 18000 | 1270 | 65,70,71,75 | 142 | 107 | 185 | 286 | 350 | 260 | 170 | 5 | 40 | 40 | 30 | 1.15 | 109.5 |
| | | | 80,85,90,95 | 172 | 132 | | | | | | | 25 | 45 | | | |
| | | | 100,110,120 | 212 | 167 | | | | | | | | | | | |
| CL8 | 22400 | 1140 | 80,85,90,95 | 172 | 132 | 210 | 325 | 380 | 315 | 190 | 5 | 35 | 45 | 30 | 2.38 | 133.8 |
| | | | 100,110,120 | 212 | 167 | | | | | | | 30 | | | | |
| | | | 130,140 | 252 | 102 | | | | | | | | | | | |
| CL9 | 28000 | 1000 | 90,95 | 172 | 132 | 220 | 335 | 430 | 365 | 210 | 5 | 40 | — | 30 | 3.55 | 171 |
| | | | 100,110,120,125 | 212 | 167 | | | | | | | 30 | | | | |
| | | | 130,140,150 | 252 | 102 | | | | | | | | | | | |
| | | | 160 | 302 | 242 | | | | | | | | | | | |
| CL10 | 50000 | 85 | 110,120,125 | 212 | 167 | 245 | 365 | 490 | 420 | 260 | 5 | 30 | — | 30 | 7.00 | 275.8 |
| | | | 130,140,150 | 252 | 102 | | | | | | | | | | | |
| | | | 160,170,180 | 302 | 242 | | | | | | | | | | | |
| CL11 | 71000 | 750 | 120,125 | 212 | 167 | 280 | 405 | 545 | 470 | 330 | 5 | 40 | — | 35 | 13.75 | 385 |
| | | | 130,140,150 | 252 | 102 | | | | | | | 35 | | | | |
| | | | 160,170,180 | 302 | 242 | | | | | | | | | | | |
| | | | 190,200,220 | 352 | 282 | | | | | | | | | | | |
| CL12 | 100000 | 660 | 140,150 | 252 | 202 | 350 | 485 | 590 | 520 | 340 | 5 | 45 | — | 35 | 21.25 | 540 |
| | | | 160,170,180 | 302 | 242 | | | | | | | 38 | | | | |
| | | | 190,200,220 | 352 | 282 | | | | | | | | | | | |
| | | | 240,250 | 410 | 330 | | | | | | | | | | | |
| CL13 | 140000 | 600 | 160,170,180 | 302 | 242 | 375 | 524 | 680 | 590 | 380 | 7.5 | 45 | — | 40 | 40 | 798.3 |
| | | | 190,200,220 | 352 | 282 | | | | | | | | | | | |
| | | | 240,250,260 | 410 | 330 | | | | | | | | | | | |
| | | | 280 | 470 | 380 | | | | | | | | | | | |
| CL14 | 200000 | 540 | 180 | 302 | 242 | 405 | 565 | 730 | 650 | 420 | 7.5 | 50 | — | 25 | 53.75 | 976.6 |
| | | | 190,200,220 | 352 | 282 | | | | | | | | | | | |
| | | | 240,250,260 | 410 | 330 | | | | | | | | | | | |
| | | | 280,300,320 | 470 | 380 | | | | | | | | | | | |
| CL15 | 250000 | 480 | 200,220 | 352 | 282 | 480 | 644 | 780 | 700 | 480 | 7.5 | 50 | — | 40 | 81.25 | 1182.5 |
| | | | 240,250,260 | 410 | 330 | | | | | | | | | | | |
| | | | 280,300,320 | 470 | 380 | | | | | | | | | | | |
| | | | 340,360 | 550 | 450 | | | | | | | | | | | |
| CL16 | 355000 | 425 | 240,250,260 | 410 | 330 | 535 | 720 | 900 | 785 | 530 | 10 | — | — | 50 | 150 | 1936 |
| | | | 280,300,320 | 470 | 380 | | | | | | | | | | | |
| | | | 340,360,380 | 550 | 450 | | | | | | | | | | | |
| | | | 400 | 650 | 540 | | | | | | | | | | | |
| CL17 | 560000 | 380 | 260 | 410 | 330 | 625 | 800 | 1000 | 885 | 630 | 10 | — | — | 50 | 285 | 2700 |
| | | | 280,300,320 | 470 | 380 | | | | | | | | | | | |
| | | | 340,360,380 | 550 | 450 | | | | | | | | | | | |
| | | | 400,420,440,450 | 650 | 540 | | | | | | | | | | | |
| CL18 | 710000 | 330 | 300,320 | 470 | 380 | 710 | 900 | 1100 | 990 | 710 | 10 | — | — | 50 | 400 | 3669 |
| | | | 340,360,380 | 550 | 450 | | | | | | | | | | | |
| | | | 400,420,440,450 | 650 | 540 | | | | | | | | | | | |
| | | | 460,480,500 | | | | | | | | | | | | | |
| CL19 | 1000000 | 300 | 360,380 | 550 | 450 | 730 | 910 | 1250 | 1090 | 800 | 15 | — | — | 60 | 675 | 5138 |
| | | | 400,420,440,450 | 650 | 540 | | | | | | | | | | | |
| | | | 460,480,500 | 800 | 680 | | | | | | | | | | | |
| | | | 530,560 | | | | | | | | | | | | | |

# CLZ型齿式联轴器

**标记示例**

CLZ8型齿式联轴器
主动端：Y型轴孔，A型键槽，$d_1$=80mm,L=172mm
从动端：Y型轴孔，A型键槽，$d_2$=80mm,L=172mm
CLZ8联轴器80X172 JB/ ZQ 4219-86

CLZ8型齿式联轴器
主动端：Y型轴孔，B型键槽，$d_1$=80mm,L=172mm
从动端：Y型轴孔，$B_1$型键槽，$d_2$=100mm,L=212mm
CLZ8联轴器 $\frac{B80X172}{B_1100X212}$ JB/ZQ 4219-86

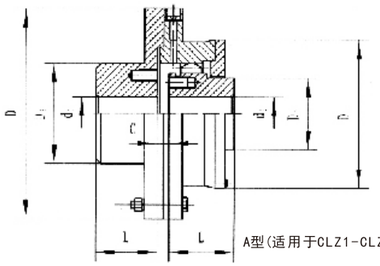

A型(适用于CLZ1-CLZ7)

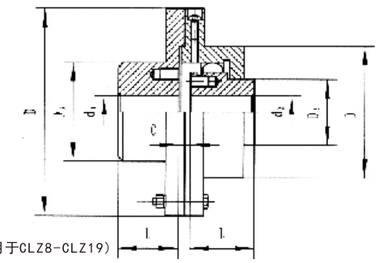

B型(适用于CLZ8-CLZ19)

## 主要尺寸和参数

| 型号 | 额定转矩 N.m | 许用转速 rpm | 轴孔直径 $d_1$ $d_2$ | 轴孔长度 Y L (mm) | D | $D_1$ | $D_2$ | $D_3$ | C | 惯动转量 Kg.m² | 质量 Kg |
|---|---|---|---|---|---|---|---|---|---|---|---|
| CLZ1 | 710 | 3780 | 18,19 | 42 | 170 | 110 | 55 | 95 | 16 | 0.03 | 7.96 |
| | | | 20,22,24 | 52 | | | | | 6 | | |
| | | | 25,28 | 62 | | | | | 2.5 | | |
| | | | 30,32,35,38 | 82 | | | | | | | |
| | | | 40,42,45,48 | 112 | | | | | | | |
| | | | 50,55,56 | | | | | | | | |
| | | | 60 | 142 | | | | | | | |
| CLZ2 | 1400 | 3000 | 30,32,35,38 | 82 | 185 | 125 | 70 | 110 | 2.5 | 0.06 | 12.3 |
| | | | 40,42,45,48 | 112 | | | | | | | |
| | | | 50,55,56 | | | | | | | | |
| | | | 60,63,65,70 | 142 | | | | | | | |
| CLZ3 | 3150 | 2400 | 40,42,45,48 | 112 | 220 | 150 | 90 | 145 | 2.5 | 0.12 | 25.4 |
| | | | 50,55,56 | | | | | | | | |
| | | | 60,63,65 | 142 | | | | | | | |
| | | | 70,71,75 | | | | | | | | |
| | | | 80,85,90 | 172 | | | | | | | |
| CLZ4 | 5600 | 2000 | 45,48,50,55,58 | 112 | 250 | 175 | 110 | 170 | 2.5 | 0.22 | 37.5 |
| | | | 60,63,65 | 142 | | | | | | | |
| | | | 70,71,75 | | | | | | | | |
| | | | 80,85,90,95 | 172 | | | | | | | |
| | | | 100 | 212 | | | | | | | |
| CLZ5 | 8000 | 1680 | 50,55,56 | 112 | 290 | 200 | 130 | 190 | 5 | 0.44 | 54.8 |
| | | | 60,63,65 | 142 | | | | | | | |
| | | | 70,71,75 | | | | | | | | |
| | | | 80,85,90,95 | 172 | | | | | | | |
| | | | 100,110,120 | 212 | | | | | | | |
| CLZ6 | 11200 | 1500 | 60,63,65 | 142 | 350 | 260 | 170 | 240 | 5 | 0.75 | 76.4 |
| | | | 70,71,75 | | | | | | | | |
| | | | 80,85,90,95 | 172 | | | | | | | |
| | | | 100,110,120,125 | 212 | | | | | | | |
| | | | 130 | 252 | | | | | | | |

| 型号 | 额定转矩 N.m | 许用转速 rpm | 轴孔直径 $d_1$ $d_2$ | 轴孔长度 Y L (mm) | D | $D_1$ | $D_2$ | $D_3$ | C | 惯动转量 Kg.m² | 质量 Kg |
|---|---|---|---|---|---|---|---|---|---|---|---|
| CLZ7 | 18000 | 1270 | 65,70,71,75 | 142 | 350 | 260 | 170 | 240 | 5 | 1.25 | 106 |
| | | | 80,85,90,95 | 172 | | | | | | | |
| | | | 100,110,120,125 | 212 | | | | | | | |
| | | | 130,140,150 | 252 | | | | | | | |
| CLZ8 | 23600 | 1140 | 80,85,90,95 | 172 | 380 | 290 | 190 | 270 | 5 | 2.06 | 138 |
| | | | 100,110,120,125 | 212 | | | | | | | |
| | | | 130,140,150 | 252 | | | | | | | |
| | | | 160,170 | 302 | | | | | | | |
| CLZ9 | 28000 | 1000 | 90,95 | 172 | 430 | 330 | 210 | 280 | 5 | 2.56 | 162 |
| | | | 100,110,120,125 | 212 | | | | | | | |
| | | | 130,140,150 | 252 | | | | | | | |
| | | | 160,170,180 | 302 | | | | | | | |
| | | | 190 | 352 | | | | | | | |
| CLZ10 | 50000 | 850 | 110,120,125 | 212 | 490 | 390 | 260 | 320 | 5 | 5.00 | 254 |
| | | | 130,140,150 | 252 | | | | | | | |
| | | | 160,170,180 | 302 | | | | | | | |
| | | | 190,200,220 | 352 | | | | | | | |
| CLZ11 | 71000 | 750 | 120,125 | 212 | 545 | 445 | 300 | 380 | 5 | 9.25 | 374 |
| | | | 130,140,150 | 252 | | | | | | | |
| | | | 160,170,180 | 302 | | | | | | | |
| | | | 190,200,220 | 352 | | | | | | | |
| | | | 240,250 | 410 | | | | | | | |
| CLZ12 | 100000 | 660 | 140,150 | 252 | 590 | 490 | 340 | 420 | 5 | 12.50 | 526.7 |
| | | | 160,170,180 | 302 | | | | | | | |
| | | | 190,200,220 | 352 | | | | | | | |
| | | | 240,250,260 | 410 | | | | | | | |
| | | | 280 | 470 | | | | | | | |
| CLZ13 | 140000 | 600 | 160,170,180 | 302 | 680 | 555 | 380 | 480 | 7.5 | 29.9 | 794 |
| | | | 190,200,220 | 352 | | | | | | | |
| | | | 240,250,260 | 410 | | | | | | | |
| | | | 280,300 | 470 | | | | | | | |
| CLZ14 | 200000 | 540 | 180 | 302 | 730 | 610 | 420 | 520 | 7.5 | 42.50 | 965 |
| | | | 190,200,220 | 352 | | | | | | | |
| | | | 240,250,260 | 410 | | | | | | | |
| | | | 280,300,320 | 470 | | | | | | | |
| | | | 340 | 550 | | | | | | | |
| CLZ15 | 250000 | 480 | 200,220 | 352 | 780 | 660 | 480 | 560 | 7.5 | 56.9 | 1196 |
| | | | 240,250,260 | 410 | | | | | | | |
| | | | 280,300,320 | 470 | | | | | | | |
| | | | 340,360,380 | 550 | | | | | | | |
| CLZ16 | 355000 | 425 | 240,250,260 | 410 | 900 | 755 | 530 | 650 | 10 | 120 | 1855 |
| | | | 280,300,320 | 470 | | | | | | | |
| | | | 340,360,380 | 550 | | | | | | | |
| | | | 400,420 | 650 | | | | | | | |
| CLZ17 | 560000 | 380 | 260 | 410 | 1000 | 855 | 630 | 750 | 10 | 225 | 2690 |
| | | | 280,300,320 | 470 | | | | | | | |
| | | | 340,360,380 | 550 | | | | | | | |
| | | | 400,420,440 | 650 | | | | | | | |
| | | | 450,460,480 | | | | | | | | |
| CLZ18 | 710000 | 330 | 300,320 | 470 | 1100 | 950 | 710 | 820 | 10 | 325 | 3561 |
| | | | 340,360,380 | 550 | | | | | | | |
| | | | 400,420,440 | 650 | | | | | | | |
| | | | 450,460,480,500 | | | | | | | | |
| | | | 530 | 800 | | | | | | | |
| CLZ19 | 1000000 | 300 | 360,380 | 550 | 1250 | 1050 | 800 | 920 | 15 | 568 | 4808 |
| | | | 400,420,440 | 650 | | | | | | | |
| | | | 450,460,480,500 | | | | | | | | |
| | | | 530,560 | 800 | | | | | | | |

# WG型鼓形齿式联轴器(JB/ZQ4186-97)

■ **标记示例：**

● WG6 I型鼓形齿式联轴器

主轴端：$J_1$型轴孔，A型键槽，$d_1$=60mm，L=107mm

从动端：Y型轴孔，B型键槽，$d_2$=70mm，L=142mm

WG6-I 型联轴器 $\frac{J_1A60X107}{YB70X142}$ JB/ZQ4186-97

I 型（适用于WG1～WG24）

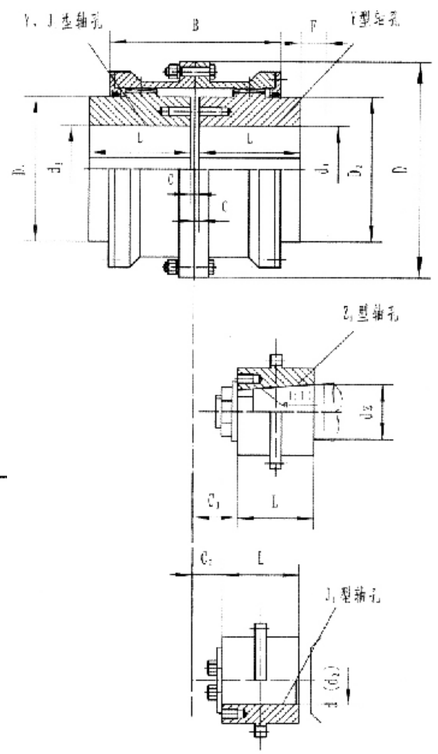


II 型（适用于WG1～WG14）

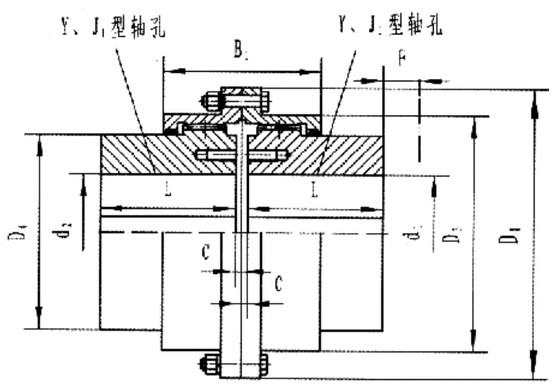


## WG型鼓形齿式联轴器的主要尺寸和参数(JB/ZQ4186-97)

| 型号 | 公称转矩 N.m | 许用转速 rpm | 轴孔直径 $d_1, d_2, d_z$ | 轴孔长度 L Y | 轴孔长度 L $J_1$、$Z_1$ | D | $D_1$ | $D_2$ | $D_3$ | $D_4$ | B | $B_1$ | F | C I | C II | $C_1$ | $C_2$ | 质量 kg I | 质量 kg II | 转动惯量 kg.m² I | 转动惯量 kg.m² II |
|---|---|---|---|---|---|---|---|---|---|---|---|---|---|---|---|---|---|---|---|---|---|
| WG1 | 710 | 7500 | 12、14 | 32 | – | 122 | 115 | 98 | 88 | 60 | 116 | 100 | 30 | 30 | - | - | - | 5.6 | 4.86 | 0.008 | 0.0063 |
| | | | 16、18、19 | 42 | – | | | | | | | | | 20 | 14 | - | - | | | | |
| | | | 20、22、24 | 52 | – | | | | | | | | | 10 | 4 | - | - | | | | |
| | | | 25、28 | 62 | 44 | | | | | | | | | 3 | 3 | 19 | 18 | | | | |
| | | | 30、32、35、38 | 82 | 60 | | | | | | | | | 3 | 3 | 23 | 12 | | | | |
| | | | 40、42 | 112 | 84 | | | | | | | | | 3 | 3 | 29 | 12 | | | | |

## WG型鼓形齿式联轴器的主要尺寸和参数(JB/ZQ4186-97)

| 型号 | 公称转矩 N.m | 许用转速 rpm | 轴孔直径 $d_1, d_2, d_z$ | 轴孔长度 L Y | 轴孔长度 L $J_1$、$Z_1$ | D | $D_1$ | $D_2$ | $D_3$ | $D_4$ | B | $B_1$ | F | C I | C II | $C_1$ | $C_2$ | 质量 kg I | 质量 kg II | 转动惯量 kg.m² I | 转动惯量 kg.m² II |
|---|---|---|---|---|---|---|---|---|---|---|---|---|---|---|---|---|---|---|---|---|---|
| WG2 | 1250 | 6700 | 22,24 | 52 | – | 150 | 145 | 118 | 108 | 77 | 136 | 104 | 30 | 20 | 4 | - | - | 9.78 | 7.48 | 0.021 | 0.016 |
| | | | 25,28 | 62 | – | | | | | | | | | 10 | 3 | - | - | | | | |
| | | | 30,32,35,38 | 82 | 60 | | | | | | | | | 3 | 3 | 23 | 16 | | | | |
| | | | 40,42,45,48,50,55,56 | 112 | 84 | | | | | | | | | 3 | 3 | 29 | 16 | | | | |
| WG3 | 2500 | 6300 | 22,24 | 52 | – | 170 | 165 | 140 | 125 | 90 | 160 | 108 | 30 | 33 | 7 | - | - | 16.7 | 12.2 | 0.047 | 0.033 |
| | | | 25,28 | 62 | – | | | | | | | | | 23 | 3 | - | - | | | | |
| | | | 30,32,35,38 | 82 | 60 | | | | | | | | | 3 | 3 | 23 | 16 | | | | |
| | | | 40,42,45,48,50,55,56 | 112 | 84 | | | | | | | | | 3 | 3 | 29 | 16 | | | | |
| | | | 60,63 | 142 | 107 | | | | | | | | | 3 | 3 | 36 | 16 | | | | |
| WG4 | 4500 | 5600 | 30,32,35,38 | 82 | – | 200 | 195 | 160 | 145 | 112 | 180 | 116 | 30 | 13 | 3 | - | - | 25.6 | 19.6 | 0.098 | 0.073 |
| | | | 40,42,45,48,50,55,56 | 112 | 84 | | | | | | | | | 3 | 3 | 29 | 17 | | | | |
| | | | 60,63,65,70,71,75 | 142 | 107 | | | | | | | | | 3 | 3 | 36 | 17 | | | | |
| | | | 80 | 172 | 132 | | | | | | | | | 3 | 3 | 41 | 17 | | | | |
| WG5 | 7100 | 5300 | 30,32,35,38 | 82 | – | 225 | 215 | 180 | 168 | 128 | 200 | 126 | 30 | 23 | 3 | - | - | 35 | 26.1 | 0.175 | 0.126 |
| | | | 40,42,45,48,50,55,56 | 112 | 84 | | | | | | | | | 3 | 3 | 29 | 19 | | | | |
| | | | 60,63,65,70,75 | 142 | 107 | | | | | | | | | 3 | 3 | 36 | 19 | | | | |
| | | | 80,85,90 | 172 | 132 | | | | | | | | | 3 | 3 | 41 | 19 | | | | |
| WG6 | 10000 | 5000 | 32,35,38 | 82 | – | 245 | 230 | 200 | 185 | 145 | 224 | 134 | 30 | 35 | 5 | - | - | 51.6 | 38 | 0.295 | 0.213 |
| | | | 40,42,45,48,50,55,56 | 112 | – | | | | | | | | | 5 | 5 | - | - | | | | |
| | | | 60,63,65,70,71,75 | 142 | 107 | | | | | | | | | 5 | 5 | 38 | 20 | | | | |
| | | | 80,85,90,95 | 172 | 132 | | | | | | | | | 5 | 5 | 43 | 20 | | | | |
| | | | 100 | 212 | 167 | | | | | | | | | 5 | 5 | 48 | 20 | | | | |
| WG7 | 14000 | 4500 | 32,35,38 | 82 | – | 272 | 265 | 230 | 210 | 160 | 244 | 148 | 30 | 45 | 5 | - | - | 68.6 | 45 | 0.53 | 0.35 |
| | | | 40,42,45,48,50,55,56 | 112 | – | | | | | | | | | 15 | 5 | - | - | | | | |
| | | | 60,63,65,70,71,75 | 142 | 107 | | | | | | | | | 5 | 5 | 38 | 20 | | | | |
| | | | 80,85,90,95 | 172 | 132 | | | | | | | | | 5 | 5 | 43 | 20 | | | | |
| | | | 100,110 | 212 | 167 | | | | | | | | | 5 | 5 | 48 | 20 | | | | |
| WG8 | 20000 | 4250 | 55,56 | 112 | – | 290 | 272 | 245 | 225 | 176 | 272 | 162 | 30 | 29 | 5 | - | - | 79.5 | 55.8 | 0.71 | 0.46 |
| | | | 60,63,65,70,71,75 | 142 | 107 | | | | | | | | | 5 | 5 | 38 | 34 | | | | |
| | | | 80,85,90,95 | 172 | 132 | | | | | | | | | 5 | 5 | 43 | 20 | | | | |
| | | | 100,110,120,125 | 212 | 167 | | | | | | | | | 5 | 5 | 48 | 20 | | | | |
| WG9 | 25000 | 4000 | 65,70,71,75 | 142 | 107 | 315 | 305 | 265 | 245 | 190 | 280 | 176 | 30 | 5 | 5 | 38 | 38 | 106.5 | 80.5 | 1.05 | 0.77 |
| | | | 80,85,90,95 | 172 | 132 | | | | | | | | | 5 | 5 | 43 | 28 | | | | |
| | | | 100,110,120,125 | 212 | 167 | | | | | | | | | 5 | 5 | 48 | 28 | | | | |
| | | | 130,140 | 252 | 202 | | | | | | | | | 5 | 5 | 53 | 28 | | | | |
| WG10 | 40000 | 3550 | 75 | 142 | – | 355 | 340 | 300 | 280 | 225 | 330 | 196 | 30 | 28 | 5 | - | - | 158.8 | 121.8 | 1.87 | 1.54 |
| | | | 80,85,90,95 | 172 | 132 | | | | | | | | | 5 | 5 | 43 | 38 | | | | |
| | | | 100,110,120,125 | 212 | 167 | | | | | | | | | 5 | 5 | 48 | 28 | | | | |
| | | | 130,140,150 | 252 | 202 | | | | | | | | | 5 | 5 | 53 | 28 | | | | |
| | | | 160 | 302 | 242 | | | | | | | | | 5 | 5 | 63 | 28 | | | | |
| WG11 | 56000 | 3000 | 85,90,95 | 172 | – | 412 | 385 | 345 | 325 | 256 | 360 | 224 | 40 | 15 | 8 | - | - | 214 | 167 | 3.66 | 2.77 |
| | | | 100,110,120,125 | 212 | 167 | | | | | | | | | 8 | 8 | 51 | 32 | | | | |
| | | | 130,140,150 | 252 | 202 | | | | | | | | | 8 | 8 | 56 | 32 | | | | |
| | | | 160,170,180 | 302 | 242 | | | | | | | | | 8 | 8 | 66 | 32 | | | | |

## WG型鼓形齿式联轴器的主要尺寸和参数(JB/ZQ4186-97)

| 型号 | 公称转矩 N.m | 许用转速 rpm | 轴孔直径 $d_1$, $d_2$, $d_z$ | 轴孔长度 L Y | 轴孔长度 L $J_1$、$Z_1$ | D | $D_1$ | $D_2$ | $D_3$ | $D_4$ | B | $B_1$ | F | C I | C II | $C_1$ | $C_2$ | 质量 kg I | 质量 kg II | 转动惯量 kg.m² I | 转动惯量 kg.m² II |
|---|---|---|---|---|---|---|---|---|---|---|---|---|---|---|---|---|---|---|---|---|---|
| WG12 | 80000 | 2800 | 120,125 | 212 | 167 | 440 | 435 | 375 | 360 | 288 | 414 | 250 | 40 | 8 | 8 | 51 | 45 | 302 | 242 | 6.39 | 4.75 |
| | | | 130,140,150 | 252 | 202 | | | | | | | | | 8 | 8 | 56 | 32 | | | | |
| | | | 160,170,180 | 302 | 242 | | | | | | | | | 8 | 8 | 66 | 32 | | | | |
| | | | 190,200 | 352 | 282 | | | | | | | | | 8 | 8 | 76 | 32 | | | | |
| WG13 | 112000 | 2500 | 140,150 | 252 | 202 | 490 | 480 | 425 | 400 | 320 | 470 | 272 | 50 | 8 | 8 | 56 | 28 | 390 | 309 | 10.44 | 7.76 |
| | | | 160,170 | 302 | 202 | | | | | | | | | 8 | 8 | 66 | 32 | | | | |
| | | | 190,200,220 | 352 | 282 | | | | | | | | | 8 | 8 | 76 | 32 | | | | |
| WG14 | 160000 | 2300 | 160,170,180 | 252 | 202 | 545 | 540 | 462 | 440 | 362 | 530 | 316 | 50 | 10 | 10 | 68 | 32 | 522 | 423 | 17.46 | 13.52 |
| | | | 190,200,220 | 302 | 242 | | | | | | | | | 10 | 10 | 78 | 32 | | | | |
| | | | 240,250,260 | 352 | 282 | | | | | | | | | 10 | 10 | - | 10 | | | | |
| WG15 | 224000 | 2100 | 160,170,180 | 302 | 242 | 580 | - | 488 | - | 400 | 560 | - | 50 | 10 | - | 68 | 43 | 677 | - | 24.91 | - |
| | | | 190,200,220 | 352 | 282 | | | | | | | | | 10 | - | 78 | 32 | | | | |
| | | | 240,250,260 | 410 | 330 | | | | | | | | | 10 | - | - | 10 | | | | |
| | | | 270 | 470 | 380 | | | | | | | | | 10 | - | - | 10 | | | | |
| WG16 | 280000 | 1900 | 180 | 302 | 242 | 650 | - | 560 | - | 440 | 600 | - | 50 | 12 | - | 70 | 63 | 939 | - | 43.22 | - |
| | | | 190,200,220 | 352 | 282 | | | | | | | | | 12 | - | 80 | 32 | | | | |
| | | | 240,250,260 | 410 | 330 | | | | | | | | | 12 | - | - | 12 | | | | |
| | | | 280,300 | 470 | 380 | | | | | | | | | 12 | - | - | 12 | | | | |
| WG17 | 355000 | 1800 | 200,220 | 352 | 282 | 690 | - | 600 | - | 460 | 650 | - | 50 | 12 | - | 70 | 48 | 1041 | - | 56.27 | - |
| | | | 240,250,260 | 410 | 330 | | | | | | | | | 12 | - | - | 12 | | | | |
| | | | 280,300,320 | 470 | 380 | | | | | | | | | 12 | - | - | 12 | | | | |
| WG18 | 450000 | 1700 | 220 | 352 | 282 | 750 | - | 650 | - | 510 | 700 | - | 60 | 12 | - | 70 | 73 | 1381 | - | 88.17 | - |
| | | | 240,250,260 | 410 | 330 | | | | | | | | | 12 | - | - | 12 | | | | |
| | | | 280,300,320 | 470 | 380 | | | | | | | | | 12 | - | - | 12 | | | | |
| | | | 340,360 | 550 | 450 | | | | | | | | | 12 | - | - | 12 | | | | |
| WG19 | 560000 | 1600 | 240,250,260 | 410 | 330 | 775 | - | 690 | - | 535 | 745 | - | 60 | 12 | - | - | 12 | 1526 | - | 108.8 | - |
| | | | 280,300,320 | 470 | 380 | | | | | | | | | 12 | - | - | 12 | | | | |
| | | | 340,360,380 | 550 | 450 | | | | | | | | | 12 | - | - | 12 | | | | |
| WG20 | 710000 | 1500 | 260 | 410 | 330 | 825 | - | 730 | - | 580 | 785 | - | 60 | 14 | - | - | 14 | 2081 | - | 164.4 | - |
| | | | 280,300,320 | 470 | 380 | | | | | | | | | 14 | - | - | 14 | | | | |
| | | | 340,360,380 | 550 | 450 | | | | | | | | | 14 | - | - | 14 | | | | |
| | | | 400 | 650 | 540 | | | | | | | | | 14 | - | - | 14 | | | | |
| WG21 | 800000 | 1300 | 280,300,320 | 470 | 380 | 925 | - | 825 | - | 620 | 810 | - | 60 | 14 | - | - | 14 | 2460 | - | 242.7 | - |
| | | | 340,360,380 | 550 | 450 | | | | | | | | | 14 | - | - | 14 | | | | |
| | | | 400,420,440 | 650 | 540 | | | | | | | | | 14 | - | - | 14 | | | | |
| WG22 | 900000 | 950 | 320 | 470 | 380 | 950 | - | 850 | - | 665 | 820 | - | 60 | 14 | - | - | 14 | 2775 | - | 297 | - |
| | | | 340,360,380 | 550 | 450 | | | | | | | | | 14 | - | - | 14 | | | | |
| | | | 400,420,440,450,460 | 650 | 540 | | | | | | | | | 14 | - | - | 14 | | | | |
| WG23 | 1000000 | 900 | 360,380 | 550 | 450 | 1030 | - | 900 | - | 710 | 880 | - | 60 | 14 | - | - | 14 | 3148 | - | 384.8 | - |
| | | | 400,420,440,450,460,480,500 | 650 | 540 | | | | | | | | | 14 | - | - | 14 | | | | |
| WG24 | 1250000 | 850 | 380 | 550 | 450 | 1060 | - | 925 | - | 730 | 900 | - | 70 | 16 | - | - | 16 | 3766 | - | 477.8 | - |
| | | | 400,420,440,450,460,480,500 | 650 | 540 | | | | | | | | | 16 | - | - | 16 | | | | |
| | | | 520 | 800 | 680 | | | | | | | | | 16 | - | - | 16 | | | | |

# WGP型带制动盘鼓形齿式联轴器

## 结构示意图

II 型　　I 型

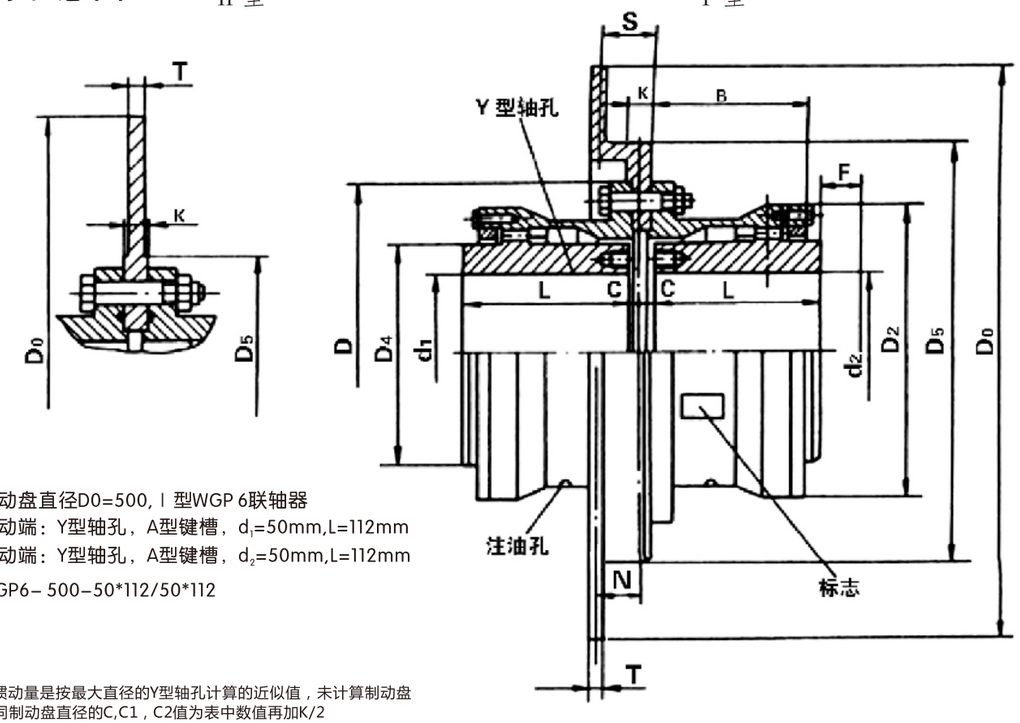


**标记示例**

制动盘直径D0=500，I 型WGP 6联轴器
主动端：Y型轴孔，A型键槽，$d_1$=50mm,L=112mm
从动端：Y型轴孔，A型键槽，$d_2$=50mm,L=112mm
WGP6－ 500－50*112/50*112

注：重量与惯动量是按最大直径的Y型轴孔计算的近似值，未计算制动盘
"*" 不同制动盘直径的C,C1，C2值为表中数值再加K/2
"**" N=S-K/2，表中数值D0为最大时的计算值

| 制动盘直径 $D_0$ | T | K | S | $D_{5max}$ I | $D_{5max}$ II | 重量 Kg I | 重量 Kg II | 惯动转量 Kg.m² I | 惯动转量 Kg.m² II |
|---|---|---|---|---|---|---|---|---|---|
| 315 | 15 | 10 | 42 | 180 | 155 | 8.5 | 6.7 | 0.116 | 0.11 |
| 355 | 15 | 10 | 54 | 200 | 175 | 11.4 | 9.9 | 0.192 | 0.178 |
| 400 | 15 | 14 | 54 | 255 | 230 | 15.2 | 12.4 | 0.32 | 0.287 |
| 450 | 15 | 16 | 54 | 305 | 280 | 19.7 | 15.6 | 0.55 | 0.462 |
| 500 | 15 | 18 | 54 | 325 | 295 | 25 | 20 | 0.83 | 0.712 |
| 560 | 15 | 18 | 54 | 350 | 320 | 30.7 | 25.6 | 1.28 | 1.127 |
| 630 | 15 | 20 | 54 | 400 | 360 | .8.8 | 33 | 2.06 | 1.826 |
| 710 | 15 | 20 | 54 | 480 | 450 | 46.5 | 39.4 | 3.32 | 2.912 |
| 800 | 15 | 24 | 70 | 540 | 500 | 67.8 | 52.7 | 5.87 | 4.81 |
| 900 | 15 | 24 | 70 | 600 | 560 | 86.6 | 70.3 | 9.3 | 7.852 |
| 1000 | 20 | 30 | 80 | 620 | 560 | 128.8 | 115.1 | 17.4 | 15.65 |

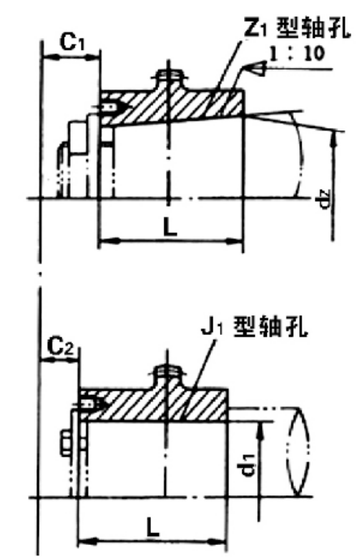

注：联轴器轴孔和联接形式与尺寸应符合GB/T3852的规定，其键盘槽形式有A,B,$B_1$，C及D型，轴孔形式组合 $\frac{Y}{Y}$ $\frac{Y}{J_1}$ $\frac{Z_1}{J_1}$ $\frac{J_1}{Y}$ $\frac{J_1}{J_1}$

| 型号 | 公称转矩 N.m | 许用转速 rpm | 轴孔直径 $d_1$ $d_2$ $d_z$ | 轴孔长度 L | 轴孔长度 $J_1$ $Z_1$ | $D_0$ | D | $D_2$ | $D_4$ | B | F | N** | C* | $C_1$* | $C_2$* | 重量 Kg | 惯动转量 Kg.m² | 润滑脂总重 Kg.m² |
|---|---|---|---|---|---|---|---|---|---|---|---|---|---|---|---|---|---|---|
| WGP1 | 710 | 4000 | 12,14 | 32 | – | 315 | 122 | 98 | 60 | 58 | 30 | 38 | 30 | – | – | 5.62 | 0.0078 | 0.11 |
| | | | 16,18,19 | 42 | – | | | | | | | | 20 | – | – | | | |
| | | | 20,22,24 | 52 | – | | | | | | | | 10 | – | – | | | |
| | | | 25,28 | 62 | 44 | | | | | | | | 3 | 30 | 30 | | | |
| | | | 30,32,35,38 | 82 | 60 | | | | | | | | | 20 | 20 | | | |
| | | | 40,42 | 112 | 84 | | | | | | | | | 10 | 10 | | | |
| WGP2 | 1250 | 4000 | 22,24 | 52 | – | 315 | 150 | 118 | 77 | 68 | 30 | 38 | 20 | – | – | 9.62 | 0.022 | 0.12 |
| | | | 25,28 | 62 | – | | | | | | | | 10 | – | – | | | |
| | | | 30,32,35,38 | 82 | 60 | | | | | | | | 3 | 23 | 16 | | | |
| | | | 40,42,45,48,50,55,56 | 112 | 84 | | | | | | | | | 29 | | | | |
| WGP3 | 2500 | 3550 | 22,24 | 52 | – | 355 | 170 | 140 | 90 | 80 | 30 | 49 | 33 | – | – | 16.6 | 0.047 | 0.2 |
| | | | 25,28 | 62 | – | | | | | | | | 23 | – | – | | | |
| | | | 30,32,35,38 | 82 | 60 | | | | | | | | 3 | 23 | 16 | | | |
| | | | 40,42,45,48,50,55,56 | 112 | 84 | | | | | | | | | 29 | | | | |
| | | | 60.63 | 142 | 107 | | | | | | | | | 36 | | | | |
| WGP4 | 4500 | 2500 | 30,32,35,38 | 82 | – | 400 | 200 | 160 | 112 | 90 | 30 | 45 | 23 | – | – | 25.3 | 0.098 | 0.28 |
| | | | 40,42,45,48,50,55,56 | 112 | 84 | 450 | | | | | | | 3 | 29 | 17 | | | |
| | | | 60.63,65,70,71,75 | 142 | 107 | 500 | | | | | | | | 36 | | | | |
| | | | 80 | 172 | 132 | | | | | | | | | 41 | | | | |
| WGP5 | 7100 | 2500 | 30,32,35,38 | 82 | – | 400 | 225 | 180 | 128 | 100 | 30 | 45 | 23 | – | – | 34.7 | 0.174 | 0.45 |
| | | | 40,42,45,48,50,55,56 | 112 | 84 | 450 | | | | | | | 3 | 29 | 19 | | | |
| | | | 60.63,65,70,71,75 | 142 | 107 | 500 | | | | | | | | 36 | | | | |
| | | | 80,85,90 | 172 | 132 | | | | | | | | | 41 | | | | |
| WGP6 | 10000 | 2000 | 32,35,38 | 82 | – | 450 | 245 | 200 | 145 | 112 | 30 | 44 | 35 | – | – | 51.3 | 0.293 | 0.65 |
| | | | 40,42,45,48,50,55,56 | 112 | – | 500 | | | | | | | 5 | – | – | | | |
| | | | 60.63,65,70,71,75 | 142 | 107 | 560 | | | | | | | | 38 | 20 | | | |
| | | | 80,85,90,95 | 172 | 132 | 630 | | | | | | | | 43 | | | | |
| | | | 100 | 212 | 167 | | | | | | | | | 48 | | | | |
| WGP7 | 14000 | 1700 | 32,35,38 | 82 | – | 450 | 272 | 230 | 160 | 122 | 30 | 44 | 45 | – | – | 68 | 0.53 | 0.8 |
| | | | 40,42,45,48,50,55,56 | 112 | – | 500 | | | | | | | 15 | – | – | | | |
| | | | 60.63,65,70,71,75 | 142 | 107 | 560 | | | | | | | 5 | 38 | 20 | | | |
| | | | 80,85,90,95 | 172 | 132 | 630 | | | | | | | | 43 | | | | |
| | | | 100,110 | 212 | 167 | 710 | | | | | | | | 48 | | | | |
| WGP8 | 20000 | 1700 | 55,56 | 112 | – | 500 | 290 | 245 | 176 | 136 | 30 | 44 | 29 | – | – | 79 | 0.71 | 0.95 |
| | | | 60.63,65,70,71,75 | 142 | 107 | 560 | | | | | | | 5 | 38 | 34 | | | |
| | | | 80,85,90,95 | 172 | 132 | 630 | | | | | | | | 43 | 20 | | | |
| | | | 100,110,120,125 | 212 | 167 | 710 | | | | | | | | 48 | | | | |
| WGP9 | 25000 | 1600 | 65,70,71,75 | 142 | 107 | 560 | 315 | 265 | 190 | 140 | 30 | 58 | 5 | 38 | 38 | 107 | 1.05 | 1.3 |
| | | | 80,85,90,95 | 172 | 132 | 630 | | | | | | | | 43 | 28 | | | |
| | | | 100,110,120,125 | 212 | 167 | 710 | | | | | | | | 48 | | | | |
| | | | 130,140 | 252 | 202 | 800 | | | | | | | | 53 | | | | |
| WGP10 | 40000 | 1600 | 75 | 142 | – | | 355 | 300 | 225 | 165 | 30 | 58 | 28 | – | – | 159 | 1.74 | 1.6 |
| | | | 85,90,95 | 172 | 132 | 630 | | | | | | | 5 | 43 | 38 | | | |
| | | | 100,110,120,125 | 212 | 167 | 710 | | | | | | | | 48 | 28 | | | |
| | | | 130,140,150 | 252 | 202 | 800 | | | | | | | | 53 | | | | |
| | | | 160 | 302 | 242 | | | | | | | | | 63 | | | | |
| WGP11 | 56000 | 1400 | 85,90,95 | 172 | – | 710 | 412 | 345 | 256 | 180 | 40 | 58 | 15 | – | – | 215 | 3.67 | 2 |
| | | | 100,110,120,125 | 212 | 167 | 800 | | | | | | | 8 | 51 | 32 | | | |
| | | | 130,140,150 | 252 | 202 | 900 | | | | | | | | 56 | | | | |
| | | | 160,170,180 | 302 | 242 | | | | | | | | | 66 | | | | |
| WGP12 | 80000 | 1400 | 120,125 | 212 | 167 | 710 | 440 | 375 | 288 | 207 | 40 | 58 | 8 | 51 | 45 | 303 | 6.4 | 3.4 |
| | | | 130,140,150 | 252 | 202 | 800 | | | | | | | | 56 | 32 | | | |
| | | | 160,170,180 | 302 | 242 | 900 | | | | | | | | 66 | | | | |
| | | | 190,200 | 352 | 282 | | | | | | | | | 76 | | | | |
| WGP13 | 112000 | 1400 | 140,150 | 252 | 202 | 800 | 490 | 425 | 320 | 235 | 50 | 58 | 8 | 56 | 38 | 391 | 10.45 | 4.4 |
| | | | 160,170,180 | 302 | 242 | 900 | | | | | | | | 66 | 32 | | | |
| | | | 190,200,220 | 352 | 282 | | | | | | | | | 76 | | | | |
| WGP14 | 160000 | 1200 | 160,170,180 | 252 | 242 | 900 | 545 | 375 | 288 | 207 | 50 | 65 | 10 | 68 | 32 | 523 | 17.48 | 6.6 |
| | | | 190,200,220 | 302 | 282 | 1000 | | | | | | | | 78 | | | | |
| | | | 240,250,260 | 352 | 330 | | | | | | | | | – | 10 | | | |

# WGZ型带制动轮鼓形齿式联轴器(JB/T7003-93)

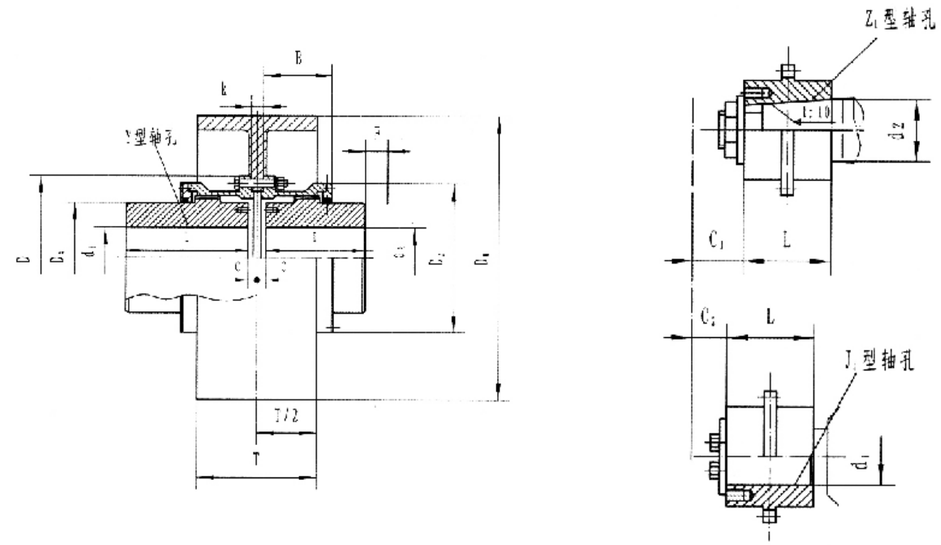


## WGZ型带动轮鼓形齿式联轴器的主要尺寸和参数(JB/T7003-93)

| 型号 | 额定转矩 N.m | 许用转速 rpm | 轴孔直径 $d_1$, $d_2$, $d_z$ | 轴孔长度 L Y | 轴孔长度 L $J_1$, $Z_1$ | $D_0$ | D | $D_2$ | $D_4$ | B | F | C | $C_1$ | $C_2$ | 质量 kg | 转动惯量 kg.m² |
|---|---|---|---|---|---|---|---|---|---|---|---|---|---|---|---|---|
| WGZ1 | 710 | 4000 | 12,14 | 32 | — | 160 200 250 | 122 | 98 | 60 | 58 | 30 | 30 | — | — | 5.62 | 0.0078 |
| | | | 16,18,19 | 42 | — | | | | | | | 20 | — | — | | |
| | | | 20,22,24 | 52 | — | | | | | | | 10 | — | — | | |
| | | | 25,28 | 62 | 44 | | | | | | | 3 | 19 | 18 | | |
| | | | 30,32,35,38 | 82 | 60 | | | | | | | | 23 | 12 | | |
| | | | 40,42 | 112 | 84 | | | | | | | | 29 | 12 | | |
| WGZ2 | 1250 | 4000 | 22,24 | 52 | — | 200 250 315 | 150 | 118 | 77 | 68 | 30 | 20 | — | — | 9.65 | 0.022 |
| | | | 25,28 | 62 | — | | | | | | | 10 | — | — | | |
| | | | 30,32,35,38 | 82 | 60 | | | | | | | 3 | 23 | 16 | | |
| | | | 40,42,45,48,50,55,56 | 112 | 84 | | | | | | | | 29 | 16 | | |
| WGZ3 | 2500 | 4000 | 22,24 | 52 | — | 200 250 315 | 170 | 140 | 90 | 80 | 30 | 33 | — | — | 16.5 | 0.047 |
| | | | 25,28 | 62 | — | | | | | | | 23 | — | — | | |
| | | | 30,32,35,38 | 82 | 60 | | | | | | | 3 | 23 | 25 | | |
| | | | 40,42,45,48,50,55,56 | 112 | 84 | | | | | | | | 29 | 16 | | |
| | | | 60,63 | 142 | 107 | | | | | | | | 36 | | | |
| WGZ4 | 4500 | 3000 | 30,32,35,38 | 82 | — | 250 315 400 | 200 | 160 | 112 | 90 | 30 | 13 | — | — | 25.3 | 0.098 |
| | | | 40,42,45,48,50,55,56 | 112 | 84 | | | | | | | 3 | 29 | 17 | | |
| | | | 60,63,65,70,71,75 | 142 | 107 | | | | | | | | 36 | | | |
| | | | 80 | 172 | 132 | | | | | | | | 41 | | | |
| WGZ5 | 7100 | 3000 | 30,32,35,38 | 82 | — | 315 400 | 225 | 180 | 128 | 100 | 30 | 23 | — | — | 34.7 | 0.174 |
| | | | 40,42,45,48,50,55,56 | 112 | 84 | | | | | | | 3 | 29 | 19 | | |
| | | | 60,63,65,70,71,75 | 142 | 107 | | | | | | | | 36 | | | |
| | | | 80,85,90 | 172 | 132 | | | | | | | | — | | | |

## WGZ型带动轮鼓形齿式联轴器的主要尺寸和参数(JB/T7003-93)

| 型号 | 额定转矩 N.m | 许用转速 rpm | 轴孔直径 $d_1, d_2, d_z$ | 轴孔长度 L Y | 轴孔长度 L $J_1, Z_1$ | $D_0$ | D | $D_2$ | $D_4$ | B | F | C | $C_1$ | $C_2$ | 质量 kg | 转动惯量 kg.m² |
|---|---|---|---|---|---|---|---|---|---|---|---|---|---|---|---|---|
| WGZ6 | 10000 | 3000 | 32,35,38 | 82 | — | 315 400 | 245 | 200 | 145 | 112 | 30 | 35 | — | — | 51.3 | 0.29 |
| | | | 40,42,45,48,50,55,56 | 112 | — | | | | | | | 5 | — | — | | |
| | | | 60,63,65,70,71,75 | 142 | 107 | | | | | | | | 38 | 20 | | |
| | | | 80,85,90,95 | 172 | 132 | | | | | | | | 43 | | | |
| | | | 100 | 212 | 167 | | | | | | | | 48 | | | |
| WGZ7 | 14000 | 2500 | 32,35,38 | 82 | — | 400 500 | 272 | 230 | 160 | 122 | 30 | 45 | — | — | 68 | 0.53 |
| | | | 40,42,45,48,50,55,56 | 112 | — | | | | | | | 15 | — | — | | |
| | | | 60,63,65,70,71,75 | 142 | 107 | | | | | | | 5 | 38 | 20 | | |
| | | | 80,85,90,95 | 172 | 132 | | | | | | | | 43 | | | |
| | | | 100,110 | 202 | 167 | | | | | | | | 48 | | | |
| WGZ8 | 20000 | 2500 | 55,56, | 112 | — | 400 450 | 290 | 245 | 176 | 136 | 30 | 29 | — | — | 79 | 0.71 |
| | | | 60,63,65,70,71,75 | 142 | 107 | | | | | | | 5 | 38 | 34 | | |
| | | | 80,95,90,95 | 172 | 132 | | | | | | | | 43 | 20 | | |
| | | | 100,110,120,125 | 212 | 167 | | | | | | | | 48 | 20 | | |
| WGZ9 | 25000 | 2000 | 65,70,71,75 | 142 | 107 | 400 450 630 | 315 | 265 | 190 | 140 | 30 | 5 | 38 | 38 | 106.5 | 1.05 |
| | | | 80,85,90,95 | 172 | 132 | | | | | | | | 43 | 28 | | |
| | | | 100,110,120,125 | 212 | 167 | | | | | | | | 48 | | | |
| | | | 130,140 | 252 | 202 | | | | | | | | 53 | | | |
| WGZ10 | 40000 | 2000 | 75 | 142 | — | 400 500 630 | 355 | 300 | 225 | 165 | 30 | 28 | — | — | 159 | 1.74 |
| | | | 80,85,90,95 | 172 | 132 | | | | | | | 5 | 43 | 38 | | |
| | | | 100,110,120,125 | 212 | 167 | | | | | | | | 48 | 28 | | |
| | | | 130,140,150 | 252 | 202 | | | | | | | | 53 | | | |
| | | | 160 | 302 | 242 | | | | | | | | 63 | | | |
| WGZ11 | 56000 | 1700 | 85,90,95 | 172 | — | 500 630 710 | 412 | 345 | 256 | 180 | 40 | 15 | — | — | 215 | 3.67 |
| | | | 100,110,120,125 | 212 | 162 | | | | | | | 8 | 51 | 32 | | |
| | | | 130,140,150 | 252 | 202 | | | | | | | | 56 | | | |
| | | | 160,170,180 | 302 | 242 | | | | | | | | — | | | |
| WGZ12 | 80000 | 1700 | 120,125 | 212 | 162 | 500 630 710 | 440 | 375 | 288 | 207 | 40 | 8 | 51 | 45 | 303 | 6.4 |
| | | | 130,140,150 | 252 | 202 | | | | | | | | 56 | 32 | | |
| | | | 160,170,180 | 302 | 242 | | | | | | | | 66 | | | |
| | | | 190,200 | 352 | 282 | | | | | | | | 76 | | | |
| WGZ13 | 112000 | 1700 | 140,150 | 252 | 202 | 630 710 | 490 | 425 | 320 | 235 | 50 | 8 | 56 | 38 | 391 | 10.45 |
| | | | 160,170,180 | 302 | 242 | | | | | | | | 66 | 32 | | |
| | | | 190,200,220 | 352 | 282 | | | | | | | | 76 | | | |
| WGZ14 | 160000 | 1500 | 160,170,180 | 302 | 242 | 710 800 | 545 | 462 | 362 | 265 | 50 | 10 | 68 | 32 | 523 | 17.48 |
| | | | 190,200,220 | 352 | 282 | | | | | | | | 78 | | | |
| | | | 240,250,260 | 410 | 330 | | | | | | | | — | 10 | | |

注：1.质量与转动惯量是按最大轴孔直径的Y型轴孔长度计算的近似值，未计算制动轮。 2．锥型轴孔最大直径至２２０mm。
2.不同制动轮直径的C、$C_1$、$C_2$值为表中数值再K/２,K值见下表。

| 制动轮直径$D_0$ | T | K | 重量kg | 转动惯量 kg.m² | 制动轮直径$D_0$ | T | K | 重量kg | 转动惯量 kg.m² | 制动轮直径$D_0$ | T | K | 重量kg | 转动惯量 kg.m² |
|---|---|---|---|---|---|---|---|---|---|---|---|---|---|---|
| 160 | 70 | 6 | 2.83 | 0.014 | 315 | 135 | 12 | 17.2 | 0.354 | 630 | 265 | 22 | 101.3 | 8.55 |
| 200 | 85 | 8 | 5.20 | 0.043 | 400 | 170 | 14 | 33.4 | 1.11 | 710 | 300 | 22 | 145.8 | 15.52 |
| 250 | 105 | 10 | 10.1 | 0.128 | 500 | 210 | 18 | 56.3 | 3.07 | 800 | 340 | 26 | 203.0 | 26.76 |

## GICL型鼓形齿式联轴器(JB/T8854.3-2001替代JB/T8854.2-1999)

■ 标记示例：

● GICL4型鼓形齿式联轴器

主动端：Y型轴孔，A型键槽，$d_1$=50mm,L=112mm

从动端：$J_1$型轴孔，B型键槽，$d_2$=45mm,L=84mm

GICL4联轴器 $\frac{50X112}{J_1B45X84}$ JB/T8854.2-2001

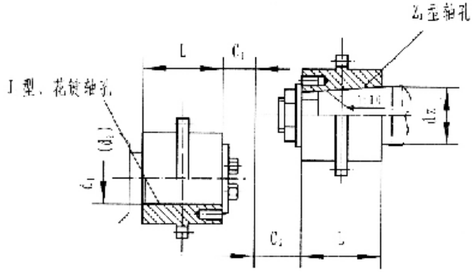


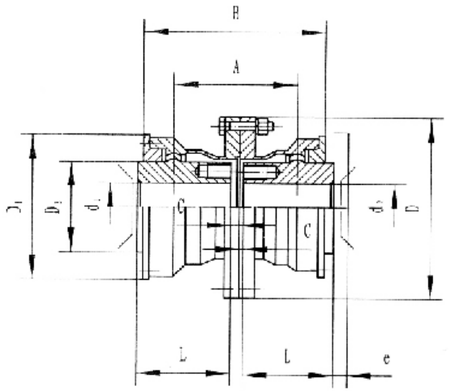


GICL15-GICL30

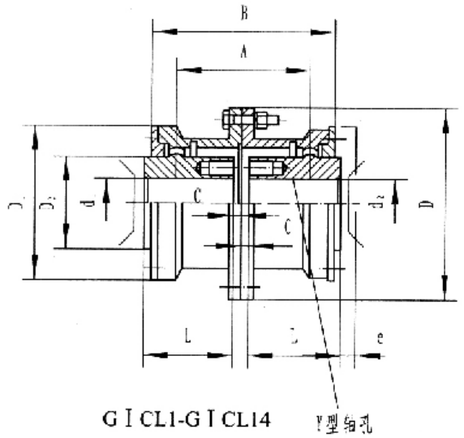


GICL1-GICL14

## CICL型鼓形齿式联轴器的主要尺寸和参数(JB/T8854.3-2001)

| 型号 | 额定转矩 KN.m | 许用转速 rpm | 轴孔直径 $d_1, d_2$ | 轴孔长度 L Y | 轴孔长度 L $J_1$、$Z_1$ | D | $D_1$ | $D_2$ | B | A | C | $C_1$ | $C_2$ | e | 转动惯量 kg.m² | 质量 kg |
|---|---|---|---|---|---|---|---|---|---|---|---|---|---|---|---|---|
| | | | | mm | | | | | | | | | | | | |
| GICL1 | 0.8 | 7100 | 16、18、19 | 42 | - | 125 | 95 | 60 | 115 | 75 | 20 | - | - | 30 | 0.009 | 5.9 |
| | | | 20、22、24 | 52 | 38 | | | | | | 10 | - | 24 | | | |
| | | | 25、28 | 62 | 44 | | | | | | 2.5 | - | 18.5 | | | |
| | | | 30、32、35、38 | 82 | 60 | | | | | | | 15 | 22 | | | |
| GICL2 | 1.4 | 6300 | 25、28 | 62 | 44 | 144 | 120 | 75 | 135 | 88 | 10.5 | - | 29 | 30 | 0.02 | 9.7 |
| | | | 30、32、35、38 | 82 | 60 | | | | | | 2.5 | 12.5 | 30 | | | |
| | | | 40、42、45、48 | 112 | 84 | | | | | | | 13.5 | 28 | | | |
| GICL3 | 2.8 | 5900 | 30、32、35、38 | 82 | 60 | 174 | 140 | 95 | 155 | 106 | 3 | 24.5 | 25 | 30 | 0.047 | 17.2 |
| | | | 40、42、45、48、50、55、56 | 112 | 84 | | | | | | | 17 | 28 | | | |
| | | | 60 | 142 | 107 | | | | | | | | 35 | | | |
| GICL4 | 5.0 | 5400 | 32、35、38 | 82 | 60 | 196 | 165 | 115 | 178 | 125 | 14 | 37 | 32 | 30 | 0.091 | 24.9 |
| | | | 40、42、45、48、50、55、56 | 112 | 84 | | | | | | 3 | 17 | 28 | | | |
| | | | 60、63、65、70 | 142 | 107 | | | | | | | | 35 | | | |

# GICL型鼓形齿式联轴器的主要尺寸和参数(JB/T8854.3-2001)

| 型号 | 额定转矩 KN.m | 许用转速 rpm | 轴孔直径 $d_1$, $d_2$, $d_Z$ (mm) | 轴孔长度 Y L | 轴孔长度 $J_1$、$Z_1$ L | D | $D_1$ | $D_2$ | B | A | C | $C_1$ | $C_2$ | e | 转动惯量 kg.m² | 质量 kg |
|---|---|---|---|---|---|---|---|---|---|---|---|---|---|---|---|---|
| GICL5 | 8.0 | 5000 | 40、42、45、48、50、55、56 | 112 | 84 | 224 | 183 | 130 | 198 | 122 | 3 | 25 | 28 | 30 | 0.167 | 38 |
| | | | 60、63、65、70、75 | 142 | 107 | | | | | | | 20 | 35 | | | |
| | | | 80 | 172 | 132 | | | | | | | 22 | 43 | | | |
| GICL6 | 11.2 | 4800 | 48、50、55、56 | 112 | 84 | 241 | 200 | 145 | 218 | 160 | 6 | 35 | 35 | 30 | 0.267 | 48.2 |
| | | | 60、63、65、70、71、75 | 142 | 107 | | | | | | 4 | 20 | 35 | | | |
| | | | 80、85、90 | 172 | 132 | | | | | | | 22 | 43 | | | |
| GICL7 | 15.0 | 4500 | 60、63、65、70、71、75 | 142 | 107 | 260 | 230 | 160 | 244 | 180 | 4 | 35 | 35 | 30 | 0.453 | 68.9 |
| | | | 80、85、90、95 | 172 | 132 | | | | | | | 22 | 43 | | | |
| | | | 100 | 212 | 167 | | | | | | | | 48 | | | |
| GICL8 | 21.2 | 4000 | 65、70、71、75 | 142 | 107 | 282 | 245 | 175 | 264 | 193 | 5 | 35 | 35 | 30 | 0.646 | 83.3 |
| | | | 80、85、90、95 | 172 | 132 | | | | | | | 22 | 43 | | | |
| | | | 100、110 | 212 | 167 | | | | | | | | 48 | | | |
| GICL9 | 26.5 | 3500 | 70、71、75 | 142 | 107 | 314 | 270 | 200 | 284 | 208 | 10 | 45 | 45 | 30 | 1.036 | 110 |
| | | | 80、85、90、95 | 172 | 132 | | | | | | 5 | 22 | 43 | | | |
| | | | 100、110、120、125 | 212 | 167 | | | | | | | | 49 | | | |
| GICL10 | 42.5 | 3200 | 80、85、90、95 | 172 | 132 | 346 | 300 | 220 | 330 | 249 | 5 | 43 | 43 | 30 | 1.88 | 157 |
| | | | 100、110、120 | 212 | 167 | | | | | | | 22 | 49 | | | |
| | | | 130、140 | 252 | 202 | | | | | | | 29 | 54 | | | |
| GICL11 | 60.0 | 3000 | 100、110、120、125 | 212 | 167 | 380 | 330 | 260 | 360 | 267 | 6 | 29 | 49 | 40 | 3.28 | 217 |
| | | | 130、140、150 | 252 | 202 | | | | | | | | 54 | | | |
| | | | 160 | 302 | 242 | | | | | | | | 64 | | | |
| GICL12 | 80.0 | 2600 | 120 | 212 | 167 | 442 | 380 | 290 | 416 | 313 | 6 | 57 | 57 | 40 | 5.08 | 305 |
| | | | 130、140、150 | 252 | 202 | | | | | | | 29 | 55 | | | |
| | | | 160、170、180 | 302 | 242 | | | | | | | | 68 | | | |
| GICL13 | 112 | 2300 | 140、150 | 252 | 202 | 482 | 420 | 320 | 476 | 364 | 7 | 54 | 57 | 40 | 10.06 | 416 |
| | | | 160、170、180 | 302 | 242 | | | | | | | 32 | 70 | | | |
| | | | 190、200 | 352 | 282 | | | | | | | | 80 | | | |
| GICL14 | 160 | 2100 | 160、170、180 | 302 | 242 | 520 | 465 | 360 | 532 | 415 | 8 | 42 | 70 | 40 | 16.774 | 594 |
| | | | 190、200、220 | 352 | 282 | | | | | | | 32 | 80 | | | |
| GICL15 | 224 | 1900 | 190、200、220 | 352 | 282 | 580 | 510 | 400 | 556 | 429 | 10 | 34 | 80 | 40 | 26.55 | 783 |
| | | | 240、250 | 410 | 330 | | | | | | | 38 | - | | | |
| GICL16 | 335 | 1600 | 200、220 | 352 | 282 | 680 | 595 | 465 | 640 | 501 | 10 | 58 | 80 | 50 | 52.22 | 1134 |
| | | | 240、250、260 | 410 | 330 | | | | | | | 38 | - | | | |
| | | | 280 | 470 | 380 | | | | | | | 38 | - | | | |
| GICL17 | 400 | 1500 | 220 | 352 | 282 | 720 | 645 | 495 | 672 | 512 | 10 | 74 | - | 50 | 69 | 1305 |
| | | | 240、250、260 | 410 | 330 | | | | | | | 39 | | | | |
| | | | 280、300 | 470 | 380 | | | | | | | 39 | | | | |
| GICL18 | 500 | 1400 | 240、250、260 | 410 | 330 | 775 | 675 | 520 | 702 | 524 | 10 | 46 | - | 50 | 96.16 | 1626 |
| | | | 280、300、320 | 470 | 380 | | | | | | | 41 | | | | |
| GICL19 | 630 | 1300 | 260 | 410 | 330 | 815 | 715 | 560 | 744 | 560 | 10 | 67 | - | 50 | 115.6 | 1773 |
| | | | 280、300、320 | 470 | 380 | | | | | | | 41 | | | | |
| | | | 340 | 550 | 450 | | | | | | | | | | | |

# GICL型鼓形齿式联轴器的主要尺寸和参数(JB/T8854.3-2001)

| 型号 | 额定转矩 KN.m | 许用转速 rpm | 轴孔直径 $d_1$, $d_2$ (mm) | 轴孔长度 Y L | 轴孔长度 $J_1$、$Z_1$ L | D | $D_1$ | $D_2$ | B | A | C | $C_1$ | $C_2$ | e | 转动惯量 kg.m² | 质量 kg |
|---|---|---|---|---|---|---|---|---|---|---|---|---|---|---|---|---|
| GICL20 | 710 | 1200 | 280、300、320 | 470 | 380 | 855 | 755 | 858 | 786 | 595 | 13 | 44 | - | 50 | 167.41 | 2263 |
| | | | 340、360 | 550 | 450 | | | | | | | 44 | | | | |
| GICL21 | 900 | 1100 | 300、320 | 470 | 380 | 915 | 795 | 620 | 808 | 611 | 13 | 59 | - | 50 | 215.7 | 2593 |
| | | | 340、360、380 | 550 | 450 | | | | | | | 44 | | | | |
| GICL22 | 950 | 950 | 340、360、380 | 550 | 450 | 960 | 840 | 665 | 830 | 632 | 13 | 44 | - | 60 | 278.07 | 3036 |
| | | | 400 | 650 | 540 | | | | | | | 44 | | | | |
| GICL23 | 1120 | 900 | 360、380 | 550 | 450 | 1010 | 890 | 710 | 870 | 666 | 13 | 44 | - | 60 | 397.4 | 3668 |
| | | | 400、420 | 650 | 540 | | | | | | | 48 | | | | |
| GICL24 | 1250 | 875 | 380 | 550 | 450 | 1050 | 925 | 730 | 890 | 685 | 15 | 46 | - | 60 | 448.1 | 3946 |
| | | | 400、420、450 | 650 | 540 | | | | | | | 50 | | | | |
| GICL25 | 1400 | 850 | 400、420、450、480 | 650 | 540 | 1120 | 970 | 770 | 930 | 724 | 15 | 50 | - | 60 | 564.64 | 4443 |
| GICL26 | 1600 | 825 | 420、450、480、500 | 650 | 540 | 1160 | 990 | 800 | 950 | 733 | 15 | 50 | - | 60 | 637.4 | 4791 |
| GICL27 | 1800 | 800 | 450、480、500 | 650 | 540 | 1210 | 1060 | 850 | 958 | 739 | 15 | 50 | - | 70 | 866.26 | 5758 |
| | | | 530 | 800 | 680 | | | | | | | 50 | | | | |
| GICL28 | 2000 | 770 | 480、500 | 650 | 540 | 1250 | 1080 | 890 | 1034 | 805 | 20 | 55 | - | 70 | 1020.76 | 6232 |
| | | | 530、560 | 800 | 680 | | | | | | | 55 | | | | |
| GICL29 | 2800 | 725 | 500 | 650 | 540 | 1340 | 1200 | 960 | 1034 | 792 | 20 | 57 | - | 80 | 1450.84 | 7549 |
| | | | 530、560、600 | 800 | 680 | | | | | | | 55 | | | | |
| GICL30 | 3200 | 700 | 560、600、630 | 800 | 680 | 1390 | 1240 | 1005 | 1050 | 806 | 20 | 55 | - | 80 | 1947.17 | 9514 |

注：1.联轴器质量和转动惯量是按轴孔最小直径和最大长度计算的近似值。

2.$D_2$≥465mm，其密封圈采用圆形断面橡皮条粘结而成。

3.$J_1$型轴孔根据需要，也可以不使用轴端挡圈。

4.允许角向补偿量1°30′。

5.允许径向补偿量△Y列于下表。

| 型号 | GICL1 | GICL2 | GICL3 | GICL4 | GICL5 | GICL6 | GICL7 | GICL8 | GICL9 | GICL10 |
|---|---|---|---|---|---|---|---|---|---|---|
| △Y | 1.96 | 2.36 | 2.75 | 3.27 | 3.8 | 4.3 | 4.7 | 5.24 | 5.63 | 6.81 |
| 型号 | GICL11 | GICL12 | GICL13 | GICL14 | GICL15 | GICL16 | GICL17 | GICL18 | GICL19 | GICL20 |
| △Y | 7.46 | 8.77 | 10.08 | 11.15 | 11.36 | 13.3 | 13.87 | 14.53 | 15.71 | 16.49 |
| 型号 | GICL21 | GICL22 | GICL23 | GICL24 | GICL25 | GICL26 | GICL27 | GICL28 | GICL29 | GICL30 |
| △Y | 17.02 | 17.28 | 18.06 | 18.6 | 19.4 | 19.9 | 19.92 | 21.2 | 21.1 | 21.7 |

# GICLZ型鼓形齿式联轴器(JB/T8854.3-2001替代JB/T8854.3-1999)

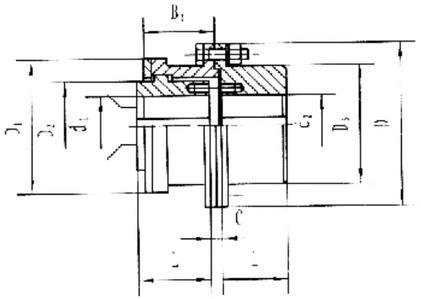

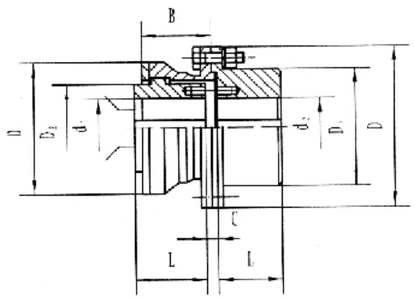

## CICLZ型鼓形齿式联轴器的主要尺寸和参数(JB/T8854.3-2001)

| 型号 | 额定转矩 KN.m | 许用转速 rpm | 轴孔直径 $d_1, d_2$ (mm) | 轴孔长度 Y (mm) | 轴孔长度 L (mm) | D | $D_1$ | $D_2$ | $D_3$ | $B_1$ | C | 转动惯量 $kg.m^2$ | 质量 kg |
|---|---|---|---|---|---|---|---|---|---|---|---|---|---|
| GICLZ1 | 0.800 | 7100 | 16、18、19 | 42 | | 125 | 95 | 60 | 80 | 57 | 24 | 0.0084 | 5.4 |
| | | | 20、22、24 | 52 | | | | | | | 14 | | |
| | | | 25、28 | 62 | | | | | | | 6.5 | | |
| | | | 30、32、35、38 | 82 | | | | | | | | | |
| | | | 40、42、45、48、50 | 112 | | | | | | | | | |
| GICLZ2 | 1.400 | 6300 | 25、28 | 62 | | 145 | 120 | 75 | 95 | 67 | 16 | 0.018 | 9.2 |
| | | | 30、32、35、38 | 82 | | | | | | | 8 | | |
| | | | 40、42、45、48、50、55、56 | 112 | | | | | | | | | |
| | | | 60 | 142 | | | | | | | | | |
| GICLZ3 | 2.800 | 5900 | 30、32、35、38 | 82 | | 170 | 140 | 95 | 115 | 77 | 7 | 0.0427 | 16.4 |
| | | | 40、42、45、48、50、55、56 | 112 | | | | | | | | | |
| | | | 60、63、65、70 | 142 | | | | | | | | | |
| GICLZ4 | 5.000 | 5400 | 32、35、38 | 82 | | 195 | 165 | 115 | 130 | 89 | 19 | 0.076 | 22.7 |
| | | | 40、42、45、48、50、55、56 | 112 | | | | | | | 8.5 | | |
| | | | 60、63、65、70、71、75 | 142 | | | | | | | | | |
| | | | 80 | 172 | | | | | | | | | |
| GICLZ5 | 8.000 | 5000 | 40、42、45、48、50、55、56 | 112 | | 225 | 183 | 130 | 150 | 99 | 9.5 | 0.0149 | 36.2 |
| | | | 60、63、65、70、71、75 | 142 | | | | | | | | | |
| | | | 80、85、90 | 172 | | | | | | | | | |
| GICLZ6 | 11.200 | 4800 | 48、50、55、56 | 112 | | 240 | 200 | 145 | 170 | 109 | 11.5 | 0.24 | 46.2 |
| | | | 60、63、65、70、71、75 | 142 | | | | | | | 9.5 | | |
| | | | 80、85、90、95 | 172 | | | | | | | | | |
| | | | 100 | 212 | | | | | | | | | |

## GICLZ型鼓形齿式联轴器的主要尺寸和参数(JB/T8854.3-2001)

| 型号 | 额定转矩 KN.m | 许用转速 rpm | 轴孔直径 $d_1, d_2$ (mm) | 轴孔长度 Y (mm) | 轴孔长度 L (mm) | D | $D_1$ | $D_2$ | $D_3$ | $B_1$ | C | 转动惯量 $kg.m^2$ | 质量 kg |
|---|---|---|---|---|---|---|---|---|---|---|---|---|---|
| GICLZ7 | 15.0 | 4500 | 60、63、65、70、75 | 142 | | 260 | 230 | 160 | 195 | 122 | 10.5 | 0.43 | 68.4 |
| | | | 80、85、90、95 | 172 | | | | | | | | | |
| | | | 100、110、120 | 212 | | | | | | | | | |
| GICLZ8 | 21.2 | 4000 | 65、70、71、75 | 142 | | 280 | 245 | 175 | 210 | 132 | 12 | 0.61 | 81.1 |
| | | | 80、85、90、95 | 172 | | | | | | | | | |
| | | | 100、110、120 | 212 | | | | | | | | | |
| | | | 130 | 252 | | | | | | | | | |
| GICLZ9 | 26.5 | 3500 | 70、71、75 | 142 | | 315 | 270 | 200 | 225 | 142 | 18 | 0.94 | 100.1 |
| | | | 80、85、90、95 | 172 | | | | | | | | | |
| | | | 100、110、120、125 | 212 | | | | | | | 13 | | |
| | | | 130、140 | 252 | | | | | | | | | |
| GICLZ10 | 42.5 | 3200 | 80、85、90、95 | 172 | | 345 | 300 | 220 | 250 | 165 | 14 | 1.67 | 147.1 |
| | | | 100、110、120、125 | 212 | | | | | | | | | |
| | | | 130、140、150 | 252 | | | | | | | | | |
| | | | 160 | 302 | | | | | | | | | |
| GICLZ11 | 60.0 | 3000 | 100、110、120 | 212 | | 380 | 330 | 260 | 285 | 180 | 14 | 2.98 | 206.3 |
| | | | 130、140、150 | 252 | | | | | | | | | |
| | | | 160、170、180 | 302 | | | | | | | | | |
| GICLZ12 | 80.0 | 2600 | 120 | 212 | | 442 | 380 | 290 | 325 | 208 | 14 | 5.31 | 284.5 |
| | | | 130、140、150 | 252 | | | | | | | | | |
| | | | 160、170、180 | 302 | | | | | | | | | |
| | | | 190、200 | 352 | | | | | | | | | |
| GICLZ13 | 112 | 2300 | 140、150 | 252 | | 482 | 420 | 320 | 360 | 238 | 15 | 9.26 | 402.0 |
| | | | 160、170、180 | 302 | | | | | | | | | |
| | | | 190、200、220 | 352 | | | | | | | | | |
| GICLZ14 | 160 | 2100 | 160、170、180 | 302 | | 520 | 465 | 360 | 410 | 266 | 16 | 15.92 | 582.2 |
| | | | 190、200、220 | 352 | | | | | | | | | |
| | | | 240、250 | 410 | | | | | | | | | |
| GICLZ15 | 224 | 1900 | 190、200、220 | 352 | | 580 | 510 | 400 | 450 | 278 | 17 | 25.78 | 778.2 |
| | | | 240、250、260 | 410 | | | | | | | | | |
| | | | 280 | 470 | | | | | | | | | |
| GICLZ16 | 355 | 1600 | 200、220 | 352 | | 680 | 595 | 465 | 500 | 320 | 16.5 | 16.89 | 1071.0 |
| | | | 240、250、260 | 410 | | | | | | | 15.5 | | |
| | | | 280、300、320 | 470 | | | | | | | | | |

## GICLZ型鼓形齿式联轴器的主要尺寸和参数(JB/T8854.3-2001)

| 型号 | 额定转矩 KN.m | 许用转速 rpm | 轴孔直径 $d_1, d_2$ | 轴孔长度 Y | 轴孔长度 L | D | $D_1$ | $D_2$ | $D_3$ | $B_1$ | C | 转动惯量 $kg.m^2$ | 质量 kg |
|---|---|---|---|---|---|---|---|---|---|---|---|---|---|
| | | | mm | | | | | | | | | | |
| GICLZ17 | 400 | 1500 | 220 | 352 | | 720 | 645 | 495 | 530 | 336 | 17 | 60.59 | 1210.0 |
| | | | 240、250、260 | 410 | | | | | | | | | |
| | | | 280、300、320 | 470 | | | | | | | | | |
| GICLZ18 | 500 | 1400 | 240、250、260 | 410 | | 775 | 675 | 520 | 540 | 351 | 16.5 | 81.75 | 1475.0 |
| | | | 280、300、320 | 470 | | | | | | | | | |
| | | | 340 | 550 | | | | | | | | | |
| GICLZ19 | 630 | 1300 | 260 | 410 | | 815 | 715 | 560 | 580 | 372 | 17 | 101.57 | 1603.0 |
| | | | 280、300、320 | 470 | | | | | | | | | |
| | | | 340、360 | 550 | | | | | | | | | |
| GICLZ20 | 710 | 1200 | 280、300、320 | 470 | | 855 | 755 | 585 | 600 | 393 | 20 | 140.03 | 2033.0 |
| | | | 340、360、380 | 550 | | | | | | | | | |
| GICLZ21 | 900 | 1100 | 300、320 | 470 | | 915 | 795 | 620 | 640 | 404 | 20 | 183.49 | 2385.0 |
| | | | 340、360、380 | 550 | | | | | | | | | |
| | | | 400 | 650 | | | | | | | | | |
| GICLZ22 | 950 | 950 | 340、360、380 | 550 | | 960 | 840 | 665 | 680 | 415 | 20 | 235.04 | 2452.0 |
| | | | 400、420 | 650 | | | | | | | | | |
| GICLZ23 | 1120 | 900 | 360、380 | 550 | | 1010 | 890 | 710 | 720 | 435 | 20 | 323.16 | 3332.0 |
| | | | 400、420、450 | 650 | | | | | | | | | |
| GICLZ24 | 1250 | 875 | 380 | 550 | | 1050 | 925 | 730 | 760 | 445 | 22 | 387.97 | 3639.0 |
| | | | 400、420、450、480 | 650 | | | | | | | | | |
| GICLZ25 | 1400 | 850 | 400、420、450、480、500 | 650 | | 1120 | 970 | 770 | 800 | 465 | 22 | 485.96 | 4073.0 |
| GICLZ26 | 1600 | 825 | 420、450、480、500 | 650 | | 1160 | 990 | 800 | 850 | 475 | 22 | 573.64 | 4527.0 |
| | | | 530 | 800 | | | | | | | | | |
| GICLZ27 | 1800 | 800 | 450、480、500 | 650 | | 1210 | 1060 | 850 | 900 | 479 | 22 | 789.74 | 5485.0 |
| | | | 530、560 | 800 | | | | | | | | | |
| GICLZ28 | 2000 | 770 | 480、500 | 650 | | 1250 | 1080 | 890 | 960 | 517 | 28 | 960.26 | 6050.0 |
| | | | 530、560、600 | 800 | | | | | | | | | |
| GICLZ29 | 2800 | 725 | 500 | 650 | | 1340 | 1200 | 960 | 1010 | 517 | 28 | 1268.98 | 7090.0 |
| | | | 530、560、600、630 | 800 | | | | | | | | | |
| GICLZ30 | 3500 | 700 | 530、560、600、630 | 800 | | 1390 | 1240 | 1005 | 1070 | 525 | 28 | 1822.02 | 9264.0 |
| | | | 670 | 900 | | | | | | | | | |

## GCLD型鼓形齿式联轴器(JB/T8854.1-2001替代JB/T8854.1-1999)

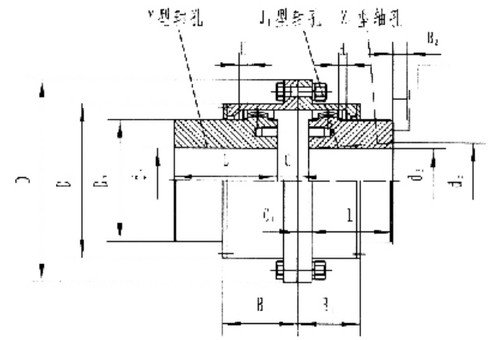

## GCLD型鼓形齿式联轴器的主要尺寸和参数(JB/T8854.1-2001)

| 型号 | 额定转矩 KN.m | 许用转速 rpm | 轴孔直径 $d_1, d_2, d_z$ | 轴孔长度 Y | 轴孔长度 $J_1, Z_1$ | D | $D_1$ | $D_2$ | C | $C_1$ | H | B | $B_1$ | $B_2$ | 转动惯量 $kg\cdot m^2$ | 质量 kg |
|---|---|---|---|---|---|---|---|---|---|---|---|---|---|---|---|---|
| | | | mm | | | | | | | | | | | | | |
| GCLD1 | 1.12 | 4000 | 22、24 | 52 | 38 | 127 | 95 | 75 | 27 | 6 | 2 | 66 | 45 | 42 | 0.00875 | 6.2 |
| | | | 25、28 | 62 | 44 | | | | | | | | | | 0.01025 | 7.2 |
| | | | 30、32、35、38 | 82 | 60 | | | | | | | | | | 0.011 | 7.8 |
| | | | 40、42、45、48、50、55、56 | 112 | 84 | | | | | | | | | | 0.01175 | 9.6 |
| GCLD2 | 1.8 | 4000 | 38 | 82 | 60 | 149 | 116 | 90 | 26.5 | 6.5 | 2 | 70 | 49 | 42 | 0.02125 | 11.2 |
| | | | 40、42、45、48、50、55、56 | 112 | 84 | | | | 33 | | | | | | 0.02425 | 14 |
| | | | 60、63、65 | 142 | 107 | | | | | | | | | | 0.0215 | 16.4 |
| GCLD3 | 3.15 | 4000 | 40、42、45、48、50、55、56 | 112 | 84 | 167 | 134 | 105 | 33 | 7 | 2.5 | 80 | 54 | 42 | 0.04 | 17.2 |
| | | | 60、63、65、70、71、75 | 142 | 107 | | | | | | | | | | 0.0475 | 22.4 |
| GCLD4 | 5 | 4000 | 45、48、50、55、56 | 112 | 84 | 187 | 153 | 125 | 33.5 | 7.5 | 2.5 | 81 | 55 | 42 | 0.0725 | 25.2 |
| | | | 60、63、65、70、71、75 | 142 | 107 | | | | | | | | | | 0.0825 | 26.4 |
| | | | 80、85、90 | 172 | 132 | | | | 38 | | | | | | 0.095 | 35.6 |
| GCLD5 | 7.1 | 3750 | 50、55、56 | 112 | 84 | 204 | 170 | 140 | 37.5 | 7.5 | 2.5 | 89 | 59 | 42 | 0.1125 | 31.6 |
| | | | 60、63、65、70、71、75 | 142 | 107 | | | | | | | | | | 0.1275 | 38 |
| | | | 80、85、90、95 | 172 | 132 | | | | | | | | | | 0.145 | 44.6 |
| | | | 100、105 | 212 | 167 | | | | 43.5 | | | | | | 0.1675 | 53.9 |
| GCLD6 | 10 | 3300 | 55、56 | 112 | 84 | 230 | 186 | 155 | 43.5 | 8.5 | 3 | 106 | 71 | 47 | 0.1875 | 40.5 |
| | | | 60、63、65、70、71、75 | 142 | 107 | | | | | | | | | | 0.21 | 49.8 |
| | | | 80、85、90、95 | 172 | 132 | | | | | | | | | | 0.235 | 56.3 |
| | | | 100、110、115 | 212 | 167 | | | | | | | | | | 0.2675 | 67.5 |
| GCLD7 | 16 | 3000 | 60、63、65、70、71、75 | 142 | 107 | 256 | 186 | 180 | 48 | 9 | 3 | 112 | 73 | 47 | 0.3575 | 63.9 |
| | | | 80、85、90、95 | 172 | 132 | | | | | | | | | | 0.40 | 74.7 |
| | | | 100、110、120 | 212 | 167 | | | | | | | | | | 0.4625 | 88 |
| | | | 130、135 | 252 | 202 | | | | | | | | | | 0.5275 | 106.7 |
| GCLD8 | 22.4 | 2650 | 65、70、71、75 | 142 | 107 | 287 | 239 | 200 | 40.5 | 8.5 | 3.5 | 118 | 82 | 47 | 0.560 | 81.7 |
| | | | 80、85、90、95 | 172 | 132 | | | | | | | | | | 0.6275 | 95.5 |
| | | | 100、110、120 | 212 | 167 | | | | | | | | | | 0.72 | 114 |
| | | | 130、140、150 | 252 | 202 | | | | 48 | | | | | | 0.8125 | 123 |
| GCLD9 | 35.5 | 2350 | 70、71、75 | 142 | 107 | 325 | 276 | 235 | 49.5 | 9.5 | 3.5 | 132 | 85 | 47 | 1.0775 | 112 |
| | | | 80、85、90、95 | 172 | 132 | | | | | | | | | | 1.2075 | 130 |
| | | | 100、110、120、125 | 212 | 167 | | | | | | | | | | 1.3825 | 156 |
| | | | 130、140、150 | 252 | 202 | | | | | | | | | | 1.56 | 181 |
| | | | 160、170、175 | 302 | 242 | | | | 58 | | | | | | 1.77 | 212 |
| GCLD10 | 50 | 2100 | 75 | 142 | 107 | 362 | 313 | 270 | 65 | 11 | 4 | 149 | 95 | 49 | 1.97 | 161 |
| | | | 80、85、90、95 | 172 | 132 | | | | | | | | | | 2.0725 | 172 |
| | | | 100、110、120、125 | 212 | 167 | | | | | | | | | | 2.38 | 206 |
| | | | 130、140、150 | 252 | 202 | | | | | | | | | | 2.5625 | 239 |
| | | | 160、170、180 | 302 | 242 | | | | | | | | | | 3.055 | 280 |
| | | | 190、200 | 352 | 282 | | | | 68 | | | | | | 3.4225 | 319 |

# GIICL型鼓形齿式联轴器(JB/T8854.2-2001替代JB/T8854.2-1999)

A型（适用于GⅡCL1～GⅡCL13）

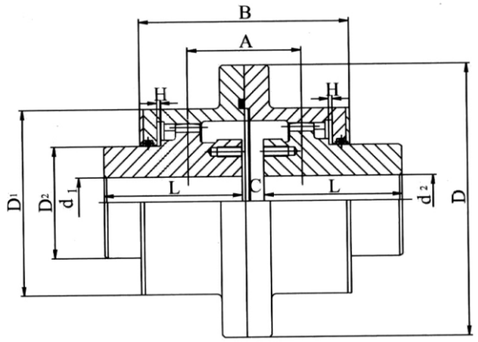


B型（适用于GⅡCL14～GⅡCL25）

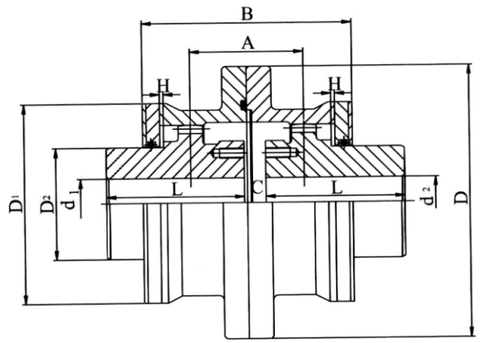


## GIICL型鼓形齿式联轴器的主要尺寸和参数(JB/T8854.2-2001)

| 型号 | 额定转矩 KN·m | 许用转速 rpm | 轴孔直径 $d_1$，$d_2$ | 轴孔长度L Y型 | 轴孔长度L $J_1$型 | D | $D_1$ | $D_2$ | C | H | A | B | 转动惯量 $kg.m^2$ | 质量 kg |
|---|---|---|---|---|---|---|---|---|---|---|---|---|---|---|
| | | | mm | | | | | | | | | | | |
| GIICL1 | 0.4 | 4000 | 16、18、19 | 42 | — | 103 | 71 | 50 | 8 | 2 | 36 | 76 | 0.0035 | 5.1 |
| | | | 20、22、24 | 52 | 38 | | | | | | | | 0.0035 | 3 |
| | | | 25、28 | 62 | 44 | | | | | | | | 0.0035 | 3.1 |
| | | | 30、32、35 | 82 | 60 | | | | | | | | 0.00375 | 3.6 |
| GIICL2 | 0.71 | 4000 | 20、22、24 | 52 | 38 | 115 | 83 | 60 | 8 | 2 | 42 | 88 | 0.00575 | 4.9 |
| | | | 25、28 | 62 | 44 | | | | | | | | 0.00550 | 4.5 |
| | | | 30、32、35、38 | 82 | 60 | | | | | | | | 0.006 | 5.1 |
| | | | 40、42、45 | 112 | 84 | | | | | | | | 0.0075 | 6.2 |
| GIICL3 | 1.12 | 4000 | 22、24 | 52 | 38 | 127 | 95 | 75 | 8 | 2 | 44 | 90 | 0.0105 | 7.5 |
| | | | 25、28 | 62 | 44 | | | | | | | | 0.010 | 7 |
| | | | 30、32、35、38 | 82 | 60 | | | | | | | | 0.010 | 6.9 |
| | | | 40、42、45、48、50、55 | 112 | 84 | | | | | | | | 0.0113 | 8.6 |
| GIICL4 | 1.8 | 4000 | 38 | 82 | 60 | 149 | 116 | 90 | 8 | 2 | 49 | 98 | 0.02 | 10.1 |
| | | | 40、42、45、48、50、55、56 | 112 | 84 | | | | | | | | 0.0223 | 12.2 |
| | | | 60、63、65 | 142 | 107 | | | | | | | | 0.0245 | 14.5 |
| GIICL5 | 3.15 | 4000 | 40、42、45、48、50、55、56 | 112 | 84 | 167 | 134 | 105 | 10 | 2.5 | 55 | 108 | 0.0378 | 16.4 |
| | | | 60、63、65、70、75 | 142 | 107 | | | | | | | | 0.0433 | 19.6 |
| GIICL6 | 5.00 | 4000 | 45、48、50、55、56 | 112 | 84 | 187 | 153 | 125 | 10 | 2.5 | 56 | 110 | 0.063 | 22.1 |
| | | | 60、63、65、70、71、75 | 142 | 107 | | | | | | | | 0.075 | 26.5 |
| | | | 80、85、90 | 172 | 132 | | | | | | | | 0.0843 | 31.2 |
| GIICL7 | 7.1 | 3750 | 50、55、56 | 112 | 84 | 204 | 170 | 140 | 10 | 3.5 | 60 | 118 | 0.103 | 27.6 |
| | | | 60、63、65、70、71、75 | 142 | 107 | | | | | | | | 0.115 | 33.1 |
| | | | 80、85、90、95 | 172 | 132 | | | | | | | | 0.1298 | 39.2 |
| | | | 100、105 | 212 | 167 | | | | | | | | 0.151 | 47.5 |
| GIICL8 | 10.0 | 3300 | 55、56 | 112 | 84 | 230 | 186 | 155 | 12 | 3 | 67 | 142 | 0.167 | 35.5 |
| | | | 60、63、65、70、71、75 | 142 | 107 | | | | | | | | 0.188 | 42.3 |
| | | | 80、85、90、95 | 172 | 132 | | | | | | | | 0.210 | 49.7 |
| | | | 100、110、115 | 212 | 167 | | | | | | | | 0.241 | 60.2 |
| GIICL9 | 16.0 | 3000 | 60、63、65、70、71、75 | 142 | 107 | 256 | 212 | 180 | 12 | 3 | 69 | 146 | 0.316 | 55.6 |
| | | | 80、85、90、95 | 172 | 132 | | | | | | | | 0.356 | 65.6 |
| | | | 100、110、120、125 | 212 | 167 | | | | | | | | 0.413 | 79.6 |
| | | | 130、135 | 252 | 202 | | | | | | | | 0.470 | 95.8 |
| GIICL10 | 22.4 | 2650 | 65、70、71、75 | 142 | 107 | 287 | 239 | 200 | 14 | 3.5 | 78 | 146 | 0.511 | 72 |
| | | | 80、85、90、95 | 172 | 132 | | | | | | | | 0.573 | 84.4 |
| | | | 100、110、120、125 | 212 | 167 | | | | | | | | 0.659 | 101 |
| | | | 130、140、150 | 252 | 202 | | | | | | | | 0.745 | 119 |

## GIICL型鼓形齿式联轴器的主要尺寸和参数(JB/T8854.2-2001)

| 型号 | 额定转矩 KN.m | 许用转速 rpm | 轴孔直径 $D_1$，$d_2$ | 轴孔长度L Y型 | 轴孔长度L $J_1$型 | D | $D_1$ | $D_2$ | C | H | A | B | 转动惯量 $kg.m^2$ | 质量 kg |
|---|---|---|---|---|---|---|---|---|---|---|---|---|---|---|
| | | | mm | | | | | | | | | | | |
| GIICL11 | 35.5 | 2350 | 70、71、75 | 142 | 107 | 325 | 276 | 235 | 14 | 3.5 | 81 | 170 | 1.454 | 97 |
| | | | 80、85、90、95 | 172 | 132 | | | | | | | | 1.096 | 114 |
| | | | 100、110、120、125 | 212 | 167 | | | | | | | | 1.235 | 138 |
| | | | 130、140、150 | 252 | 242 | | | | | | | | 1.340 | 161 |
| | | | 160、170、175 | 302 | 242 | | | | | | | | 1.588 | 189 |
| GIICL12 | 50 | 2100 | 75 | 142 | 107 | 362 | 313 | 270 | 16 | 4 | 89 | 190 | 1.623 | 128 |
| | | | 80、85、90、95 | 172 | 132 | | | | | | | | 1.828 | 150 |
| | | | 100、110、120、125 | 212 | 167 | | | | | | | | 2.113 | 205 |
| | | | 130、140、150 | 252 | 242 | | | | | | | | 2.40 | 213 |
| | | | 160、170、180 | 302 | 242 | | | | | | | | 2.728 | 248 |
| | | | 190、200 | 352 | 282 | | | | | | | | 3.055 | 285 |
| GIICL13 | 71 | 1850 | 150 | 252 | 202 | 412 | 350 | 300 | 18 | 4.5 | 98 | 208 | 3.925 | 269 |
| | | | 160、170、180、185 | 302 | 242 | | | | | | | | 4.425 | 315 |
| | | | 190、200、220、225 | 352 | 282 | | | | | | | | 4.918 | 360 |
| GIICL14 | 112 | 1650 | 170、180、185 | 302 | 242 | 462 | 420 | 335 | 22 | 5.5 | 172 | 296 | 8.025 | 421 |
| | | | 190、200、220 | 352 | 282 | | | | | | | | 8.8 | 476 |
| | | | 240、250 | 410 | 330 | | | | | | | | 9.725 | 544 |
| GIICL15 | 180 | 1500 | 190、200、220 | 352 | 282 | 512 | 470 | 380 | 22 | 5.5 | 182 | 316 | 14.30 | 608 |
| | | | 240、250、260 | 410 | 330 | | | | | | | | 15.85 | 696 |
| | | | 280、285 | 470 | 380 | | | | | | | | 17.45 | 786 |
| GIICL16 | 250 | 1300 | 220 | 352 | 282 | 580 | 522 | 430 | 28 | 7 | 209 | 354 | 14.30 | 608 |
| | | | 240、250、260 | 410 | 330 | | | | | | | | 15.85 | 696 |
| | | | 280、300、320 | 470 | 380 | | | | | | | | 17.45 | 786 |
| GIICL17 | | 1200 | 250、260 | 410 | 330 | 644 | 582 | 490 | 28 | 7 | 198 | 364 | 43.095 | 1176 |
| | | | 280、290、300、320 | 470 | 380 | | | | | | | | 47.525 | 1322 |
| | | | 280、300、320 | 550 | 450 | | | | | | | | 53.525 | 1532 |
| GIICL18 | 500 | 1050 | 280、295、300、320 | 470 | 380 | 726 | 658 | 540 | 28 | 8 | 222 | 430 | 78.525 | 1698 |
| | | | 340、360、380 | 550 | 450 | | | | | | | | 87.75 | 1948 |
| | | | 400 | 650 | 540 | | | | | | | | 99.5 | 2278 |
| GIICL19 | 710 | 950 | 300、320 | 470 | 380 | 818 | 748 | 630 | 32 | 8 | 232 | 440 | 136.75 | 2249 |
| | | | 340、350、360、380、390 | 550 | 450 | | | | | | | | 153.75 | 2591 |
| | | | 400、420、440、450、460、470 | 650 | 540 | | | | | | | | 175.5 | 3026 |
| GIICL20 | 1000 | 800 | 360、380、390 | 550 | 450 | 928 | 838 | 720 | 32 | 10.5 | 247 | 470 | 261.75 | 3384 |
| | | | 400、420、440、450、460、480、500 | 650 | 540 | | | | | | | | 299 | 3984 |
| | | | 530、540 | 800 | 680 | | | | | | | | 360.75 | 4430 |
| GIICL21 | 1400 | 750 | 400、420、440、450、460、480、500 | 650 | 540 | 1022 | 928 | 810 | 40 | 11.5 | 255 | 490 | 468.75 | 4977 |
| | | | 530、560、600 | 800 | 680 | | | | | | | | 561.5 | 6152 |
| GIICL22 | 1800 | 650 | 450、460、480、500 | 650 | 540 | 1134 | 1036 | 915 | 40 | 13 | 262 | 510 | 753.75 | 6318 |
| | | | 530、560、600、630 | 800 | 680 | | | | | | | | 904.75 | 7738 |
| | | | 670、680 | 900 | 780 | | | | | | | | 1300.45 | 7900 |
| GIICL23 | 2500 | 600 | 530、560、600、630 | 800 | 680 | 1282 | 1178 | 1030 | 50 | 14.5 | 299 | 580 | 1517 | 10013 |
| | | | 670、700、710、750、770 | 900 | 780 | | | | | | | | 1725 | 11553 |
| GIICL24 | 3550 | 550 | 560、600、630 | 800 | 680 | 1428 | 1322 | 1175 | 50 | 16.5 | 317 | 610 | 2486 | 12915 |
| | | | 670、700、710、750 | 900 | 780 | | | | | | | | 2838.5 | 15015 |
| | | | 800、850 | 1000 | 880 | | | | | | | | 3131.75 | 16015 |
| GIICL25 | 4500 | 460 | 670、700、710、750 | 900 | 780 | 1644 | 1538 | 1390 | 50 | 19 | 325 | 620 | 5174.25 | 19837 |
| | | | 800、850 | 1000 | 880 | | | | | | | | 5836.5 | 22381 |
| | | | 900、950 | — | 980 | | | | | | | | 6413 | 24765 |
| | | | 1000、1040 | — | 1100 | | | | | | | | 7198.25 | 27797 |

# GIICLZ型鼓形齿式联轴器(JB/T8854.2-2001替代JB/T8854.3-1999)

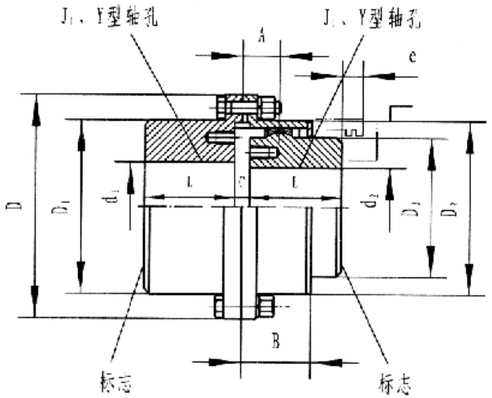


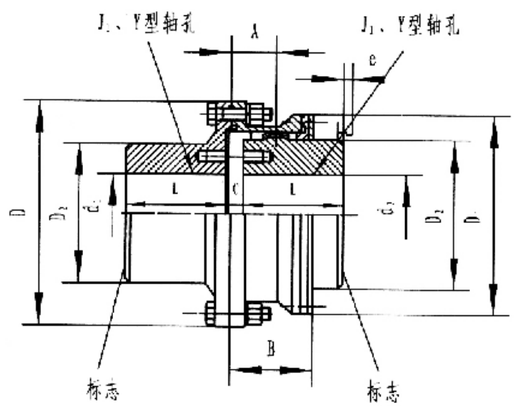


## GIICLZ型鼓形齿式联轴器的主要尺寸和参数(JB/T8854.2-2001)

| 型号 | 额定转矩 KN·m | 许用转速 rpm | 轴孔直径 $d_1$，$d_2$ | 轴孔长度L Y型 | 轴孔长度L $J_1$型 | D | $D_1$ | $D_2$ | $D_3$ | C | H | A | B | E | 转动惯量 $kg.m^2$ | 质量 kg |
|---|---|---|---|---|---|---|---|---|---|---|---|---|---|---|---|---|
| | | | mm | | | | | | | | | | | | | |
| GIICLZ1 | 0.4 | 4000 | 16、18、19 | 42 | — | 103 | 71 | 71 | 50 | 8 | 2 | 18 | 38 | 38 | 0.004 | 3.5 |
| | | | 20、22、24 | 52 | 38 | | | | | | | | | | 0.00375 | 3.3 |
| | | | 25、28 | 62 | 44 | | | | | | | | | | 0.004 | 3.5 |
| | | | 30、32、35、38 | 82 | 60 | | | | | | | | | | 0.005 | 4.1 |
| | | | 40、42、45、48、50 | 112 | 84 | | | | | | | | | | 0.007 | 5.7 |
| GIICLZ2 | 0.71 | 4000 | 20、22、24 | 52 | 38 | 115 | 83 | 83 | 60 | 8 | 2 | 21 | 44 | 42 | 0.00675 | 5.3 |
| | | | 25、28 | 62 | 44 | | | | | | | | | | 0.00625 | 4.8 |
| | | | 30、32、35、38 | 82 | 60 | | | | | | | | | | 0.007 | 5.7 |
| | | | 40、42、45、48、50、55、60 | 112 | 84 | | | | | | | | | | 0.008 | 7.2 |
| | | | 60 | 142 | 107 | | | | | | | | | | 0.01 | 9.2 |
| GIICLZ3 | 1.12 | 4000 | 22、24 | 52 | 38 | 127 | 95 | 95 | 75 | 8 | 2 | 22 | 45 | 42 | 0.009 | 3.8 |
| | | | 25、28 | 62 | 44 | | | | | | | | | | 0.011 | 7.8 |
| | | | 30、32、35、38 | 82 | 60 | | | | | | | | | | 0.011 | 7.6 |
| | | | 40、42、45、48、50、55、56 | 112 | 84 | | | | | | | | | | 0.01325 | 9.8 |
| | | | 60、63、65、70 | 142 | 107 | | | | | | | | | | 0.01675 | 12.5 |
| GIICLZ4 | 1.8 | 4000 | 38 | 82 | 60 | 149 | 116 | 116 | 90 | 8 | 2 | 24.5 | 49 | 42 | 0.02125 | 10.5 |
| | | | 40、42、45、48、50、55、56 | 112 | 84 | | | | | | | | | | 0.0255 | 13.5 |
| | | | 60、63、65、70、71、75 | 142 | 107 | | | | | | | | | | 0.039 | 16.5 |
| | | | 80 | 172 | 132 | | | | | | | | | | 0.04875 | 19.4 |
| GIICLZ5 | 3.15 | 4000 | 40、42、45、48、50、55、56 | 112 | 84 | 167 | 134 | 134 | 105 | 10 | 2.5 | 27.5 | 54 | 42 | 0.044 | 18.1 |
| | | | 60、63、65、70、75 | 142 | 107 | | | | | | | | | | 0.05175 | 23.1 |
| | | | 80、85、90 | 172 | 132 | | | | | | | | | | 0.0625 | 28.5 |
| GIICLZ6 | 5.00 | 4000 | 45、48、50、55、56 | 112 | 84 | 187 | 153 | 153 | 125 | 10 | 2.5 | 28 | 55 | 42 | 0.075 | 23.9 |
| | | | 60、63、65、70、71、75 | 142 | 107 | | | | | | | | | | 0.089 | 29.3 |
| | | | 80、85、90、95 | 172 | 132 | | | | | | | | | | 0.10425 | 35.4 |
| | | | 100 | 212 | 167 | | | | | | | | | | 0.1065 | 36.2 |
| GIICLZ7 | 7.1 | 3750 | 50、55、56 | 112 | 84 | 204 | 170 | 170 | 140 | 10 | 2.5 | 30 | 59 | 42 | 0.1145 | 29.6 |
| | | | 60、63、65、70、71、75 | 142 | 107 | | | | | | | | | | 0.1335 | 36.3 |
| | | | 80、85、90、95 | 172 | 132 | | | | | | | | | | 0.157 | 43.8 |
| | | | 100、110 | 212 | 167 | | | | | | | | | | 0.1898 | 54.3 |
| GIICLZ8 | 10.0 | 3300 | 55、56 | 112 | 84 | 230 | 186 | 186 | 155 | 12 | 3 | 33.5 | 71 | 47 | 0.184 | 37.8 |
| | | | 60、63、65、70、71、75 | 142 | 107 | | | | | | | | | | 0.215 | 46.1 |
| | | | 80、85、90、95 | 172 | 132 | | | | | | | | | | 0.249 | 54.9 |
| | | | 100、110、120、125 | 212 | 167 | | | | | | | | | | 0.297 | 67.4 |
| GIICLZ9 | 16.0 | 3000 | 60、63、65、70、71、75 | 142 | 107 | 256 | 222 | 212 | 180 | 12 | 3 | 34.5 | 37 | 47 | 0.358 | 60 |
| | | | 80、85、90、95 | 172 | 132 | | | | | | | | | | 0.415 | 71.8 |
| | | | 100、110、120、125 | 212 | 167 | | | | | | | | | | 0.499 | 88 |
| | | | 130、135、140、150 | 252 | 202 | | | | | | | | | | 0.575 | 104.4 |

## GIICLZ型鼓形齿式联轴器的主要尺寸和参数(JB/T8854.2-2001)

| 型号 | 额定转矩 KN.m | 许用转速 rpm | 轴孔直径 $D_1$，$d_2$ | 轴孔长度L Y型 | 轴孔长度L $J_1$型 | D | $D_1$ | $D_2$ | $D_3$ | C | H | A | B | E | 转动惯量 $kg.m^2$ | 质量 kg |
|---|---|---|---|---|---|---|---|---|---|---|---|---|---|---|---|---|
| | | | mm | | | | | | | | | | | | | |
| GIICLZ10 | 22.4 | 2650 | 65、70、71、75 | 142 | 107 | 287 | 239 | 239 | 200 | 14 | 3.5 | 39 | 82 | 47 | 0.58 | 76.1 |
| | | | 80、85、90、95 | 172 | 132 | | | | | | | | | | 0.6725 | 91.1 |
| | | | 100、110、120、125 | 212 | 167 | | | | | | | | | | 0.8025 | 111.5 |
| | | | 130、140、150 | 252 | 202 | | | | | | | | | | 0.935 | 133.5 |
| GIICLZ11 | 35.5 | 2350 | 110、120、125 | 212 | 167 | 325 | 250 | 276 | 235 | 14 | 3.5 | 40.5 | 85 | 47 | 1.223 | 137 |
| | | | 130、140、150 | 252 | 202 | | | | | | | | | | 1.41 | 162.4 |
| | | | 160、170、175 | 302 | 242 | | | | | | | | | | 1.625 | 193 |
| GIICLZ12 | 50 | 1850 | 130、140、150 | 252 | 202 | 362 | 286 | 313 | 270 | 16 | 4 | 44.5 | 95 | 49 | 2.39 | 212.8 |
| | | | 160、170、180 | 302 | 242 | | | | | | | | | | 2.763 | 268 |
| | | | 190、200 | 352 | 282 | | | | | | | | | | 3.093 | 290 |
| GIICLZ13 | 71 | 1850 | 150 | 252 | 202 | 412 | 322 | 350 | 300 | 18 | 4.5 | 49 | 104 | 49 | 3.93 | 272.3 |
| | | | 160、170、180、185 | 302 | 242 | | | | | | | | | | 4.535 | 320 |
| | | | 190、200、220、225 | 352 | 282 | | | | | | | | | | 6.34 | 370 |
| GIICLZ14 | 112 | 3300 | 170、180、185 | 302 | 242 | 462 | 420 | 335 | - | 22 | 5.5 | 86 | 148 | 63 | 6.9 | 389 |
| | | | 190、200、220 | 352 | 282 | | | | | | | | | | 7.675 | 438 |
| | | | 240、250 | 410 | 330 | | | | | | | | | | 8.6 | 509 |
| GIICLZ15 | 180 | 1500 | 190、200、220 | 352 | 282 | 512 | 470 | 380 | - | 22 | 5.5 | 91 | 158 | 63 | 12.425 | 566 |
| | | | 240、250、260 | 410 | 330 | | | | | | | | | | 13.975 | 650 |
| | | | 280、285 | 470 | 380 | | | | | | | | | | 15.575 | 740 |
| GIICLZ16 | 250 | 1300 | 220 | 352 | 282 | 580 | 522 | 430 | - | 28 | 7 | 104.5 | 177 | 67 | 21.2 | 751 |
| | | | 240、250、260 | 410 | 330 | | | | | | | | | | 23.125 | 857 |
| | | | 280、300、320 | 470 | 380 | | | | | | | | | | 26.35 | 974 |
| GIICLZ17 | 355 | 1200 | 250、260 | 410 | 330 | 644 | 582 | 490 | - | 28 | 7 | 99 | 182 | 67 | 38.825 | 1110 |
| | | | 280、290、300、320 | 470 | 380 | | | | | | | | | | 43.25 | 1255 |
| | | | 340、360、365 | 550 | 450 | | | | | | | | | | 49.5 | 1465 |
| GIICLZ18 | 500 | 1050 | 280、295、300、320 | 470 | 380 | 726 | 658 | 540 | - | 28 | 8 | 111 | 215 | 75 | 69.5 | 1580 |
| | | | 340、360、380 | 550 | 450 | | | | | | | | | | 78.75 | 1830 |
| | | | 400 | 650 | 540 | | | | | | | | | | 90.5 | 2160 |
| GIICLZ19 | 710 | 950 | 300、320 | 470 | 380 | 818 | 748 | 630 | - | 32 | 9 | 116 | 220 | 75 | 122.5 | 2115 |
| | | | 340、350、360、380、390 | 550 | 450 | | | | | | | | | | 139.5 | 2457 |
| | | | 400、420、440、450、460 | 650 | 540 | | | | | | | | | | 161.25 | 2892 |
| | | | 470 | | | | | | | | | | | | | |
| GIICLZ20 | 1000 | 800 | 360、380、390 | 550 | 450 | 928 | 838 | 720 | - | 32 | 10.5 | 123.5 | 235 | 75 | 240 | 3223 |
| | | | 400、420、440、450、460 | 650 | 540 | | | | | | | | | | 277.25 | 3793 |
| | | | 480、500 | | | | | | | | | | | | | |
| | | | 530、540 | 800 | 680 | | | | | | | | | | 335 | 4680 |
| GIICLZ21 | 1400 | 750 | 400、420、440、450、460 | 650 | 540 | 1022 | 928 | 810 | - | 40 | 11.5 | 127.5 | 245 | 75 | 435 | 4780 |
| | | | 480、500 | | | | | | | | | | | | | |
| | | | 530、560、600 | 800 | 680 | | | | | | | | | | 527.75 | 5905 |
| GIICLZ22 | 1800 | 650 | 450、460、480、500 | 650 | 540 | 1134 | 1036 | 915 | - | 40 | 13 | 131 | 255 | 75 | 701.25 | 6069 |
| | | | 530、560、600、630 | 800 | 680 | | | | | | | | | | 852.25 | 754 |
| | | | 670、680 | 900 | 780 | | | | | | | | | | | |
| GIICLZ23 | 2500 | 600 | 530、560、600、630 | 800 | 680 | 1280 | 1178 | 1030 | - | 50 | 14.5 | 149.5 | 290 | 80 | 1415.75 | 9633 |
| | | | 670、700、710、750、770 | 900 | 780 | | | | | | | | | | 1638.75 | 11133 |
| GIICLZ24 | 3550 | 550 | 560、600、630 | 800 | 680 | 1428 | 1322 | 1175 | - | 50 | 16.5 | 158.5 | 305 | 80 | 2330.5 | 12460 |
| | | | 670、710、750 | 900 | 780 | | | | | | | | | | 2682.75 | 14465 |
| | | | 800、850 | 1000 | 880 | | | | | | | | | | 2976.25 | 16110 |
| GIICLZ25 | 4500 | 460 | 670、700、710、750 | 900 | 780 | 1644 | 1538 | 1390 | - | 50 | 19 | 162.5 | 310 | 80 | 5174.25 | 19837 |
| | | | 800、850 | 1000 | 880 | | | | | | | | | | 5836.5 | 22381 |
| | | | 900、950 | — | 980 | | | | | | | | | | 6413 | 24761 |
| | | | 1000、1040 | — | 1100 | | | | | | | | | | 7198.25 | 27797 |

# DC系列卷筒用鼓形齿式联轴器

## 结构特点

卷筒用鼓型齿式联轴器是一种用于起重机械中起升机构的减速器与卷筒的联接及其他类似机构联接的新型挠性联轴器。此联轴器作为传递转矩及径向载荷之用，但不能用作承受轴向载荷的传动。其工作温度为**-25~+80℃**，传递公称转矩**4~800KN.m**;许用径向力为**14.5~450KN**.

卷筒用鼓型齿式联轴器由带鼓型齿的半联轴节、带联接法兰和内齿圈的外套、带外球面的承载环、内盖、外盖及密封圈等组成，并设有定位磨损指针、润滑油孔和通气孔等。使用时，半联轴节套装于减速机输出轴上，外套与钢丝卷筒用高强度螺栓联接，径向载荷通过承载环的外球面和外套的内承载面形成的接触副构成自动调位的球面轴承来承受.

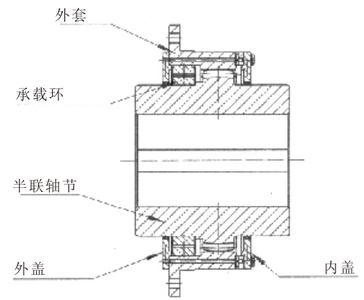


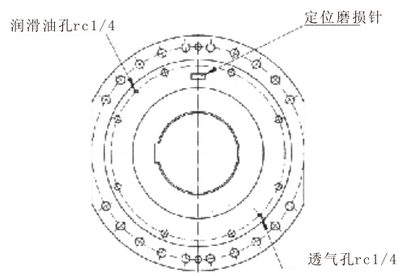


**与其他卷筒用联轴器比较，卷筒用鼓形齿式联轴器有如下特点**

- 工作稳定可靠，能承受很大径向载荷和传递较大的转矩，过载能力大
- 结构紧凑牢固，系列化设计，可简化整机结构，减轻设备重量
- 调位性能好，安装、调整方便，维修简单
- 可配用普通轴伸减速机，减低设备成本
- 设有定位磨损指示，安全可靠

DC系列卷筒用鼓形齿式联轴器

## 结构示意图

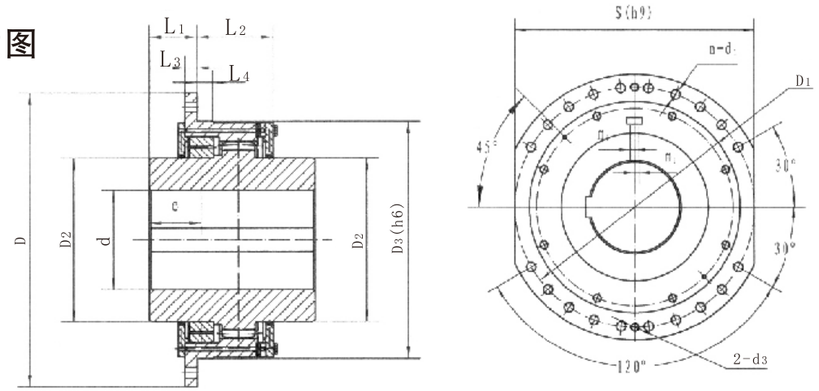


## 主要尺寸和参数

| 型号 | 许用转速 | 额定转矩 | 径向载矩 | 轴孔 直径 | 轴孔 长度 | 外形尺寸 | | | | | | | | | 卷筒联接尺寸 | | | | | | | 磨损刻度 | 轴向间隙 | 载荷位置 | 转动惯量 | 质量 |
|---|---|---|---|---|---|---|---|---|---|---|---|---|---|---|---|---|---|---|---|---|---|---|---|---|---|---|
| | n | T | F | d(H7) | L | D | $D_3$(h6) | $D_2$(h9) | $L_1$ | $L_2$ | $L_3$ | $L_4$ | $L_5$ | $L_6$ | S(h9) | $D_1$ | n-$d_1$ | 螺栓 | a | 2-$d_3$ | r | $M_1$ | | e | I | m |
| | r/min | N.m | N | mm | | mm | | | | | | | | | | | | | | mm | | mm | | | kg.m² | kg |
| DC01A DC01B | 200 | 16000 | 18000 | 110 | 185 | 400 | 280 | 180 | 80 | 85 | 15 20 | 25 | 26 | 11 | 360 | 360 | 10–18 | M16 | 30 | M16 | 2.5 | 0.8 | ±2.5 | 88 | 1.0 | 80 |
| DC02A DC02B | 200 | 22400 | 25000 | 125 | 200 | 420 | 310 | 212 | 80 | 95 | 15 20 | 25 | 26 | 11 | 380 | 380 | 10–18 | M16 | 30 | M16 | 2.5 | 0.8 | ±2.5 | 88 | 1.5 | 100 |
| DC03A DC03B | 200 | 31500 | 35500 | 150 | 225 | 450 | 340 | 230 | 80 | 105 | 20 | 25 | 34 | 11 | 400 | 400 | 10–22 | M20 | 30 | M20 | 2.5 | 1.1 | ±2.5 | 88 | 2.5 | 120 |
| DC035A DC035B | 200 | 45000 | 50000 | 160 | 235 | 500 | 380 | 243 | 95 | 115 | 20 25 | 30 | 34 | 15 | 460 | 460 | 10–22 | M20 | 30 | M20 | 2.5 | 1.4 | ±2.5 | 106 | 3.0 | 150 |
| DC04A DC04B | 200 | 63000 | 71000 | 200 | 250 | 550 | 420 | 280 | 95 | 130 | 20 25 | 30 | 34 | 15 | 500 | 500 | 10–22 | M20 | 30 | M20 | 2.5 | 1.4 | ±2.5 | 106 | 4.5 | 190 |
| DC05A DC05B | 200 | 90000 | 90000 | 220 | 265 | 580 | 450 | 315 | 95 | 145 | 20 25 | 30 | 34 | 15 | 530 | 530 | 14–22 | M20 | 20 | M20 | 2.5 | 1.8 | ±2.5 | 106 | 7.25 | 245 |
| DC055A DC055B | 200 | 125000 | 112000 | 240 | 290 | 620 | 500 | 345 | 101 | 160 | 25 30 | 35 | 35 | 19 | 560 | 560 | 14–22 | M20 | 20 | M20 | 2.5 | 1.8 | ±2.5 | 115 | 10.3 | 330 |
| DC06A DC06B | 200 | 160000 | 140000 | 260 | 300 | 650 | 530 | 375 | 101 | 170 | 25 30 | 35 | 35 | 19 | 580 | 600 | 14–22 | M20 | 20 | M20 | 2.5 | 1.8 | ±2.5 | 115 | 15.5 | 385 |
| DC07A DC07B | 200 | 224000 | 180000 | 280 | 310 | 680 | 560 | 400 | 101 | 180 | 25 30 | 35 | 35 | 19 | 600 | 630 | 26–22 | M20 | 10 | M20 | 4 | 1.8 | ±2.5 | 115 | 21.4 | 485 |
| DC08A DC08B | 200 | 315000 | 224000 | 300 | 345 | 720 | 600 | 437 | 111 | 185 | 35 | 43 | 35 | 21 | 640 | 660 | 26–26 | M24 | 10 | M24 | 4 | 2.2 | ±2.5 | 121 | 30.6 | 550 |
| DC09A DC09B | 200 | 450000 | 280000 | 340 | 380 | 780 | 670 | 487 | 111 | 200 | 35 | 43 | 35 | 21 | 700 | 730 | 26–26 | M24 | 10 | M24 | 4 | 2.2 | ±2.5 | 121 | 40.2 | 650 |
| DC010A DC010B | 200 | 560000 | 355000 | 380 | 420 | 850 | 730 | 545 | 111 | 215 | 35 | 43 | 35 | 21 | 760 | 800 | 26–26 | M24 | 10 | M24 | 4 | 380 | ±2.5 | 121 | 65.1 | 890 |

# NGCL型带制动轮鼓形齿式联轴器(JB/ZQ4644-97)

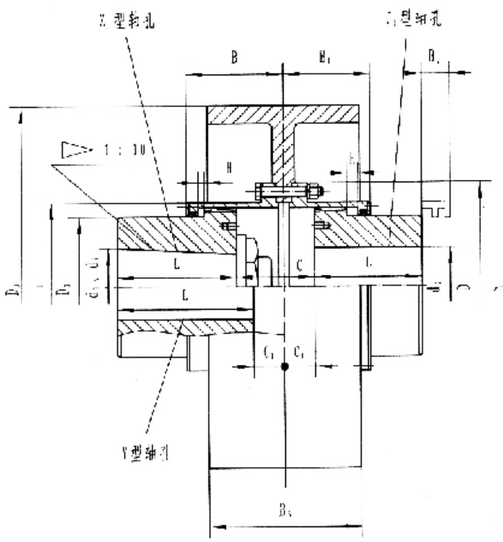


(适用于NGCL1～NGCL13)

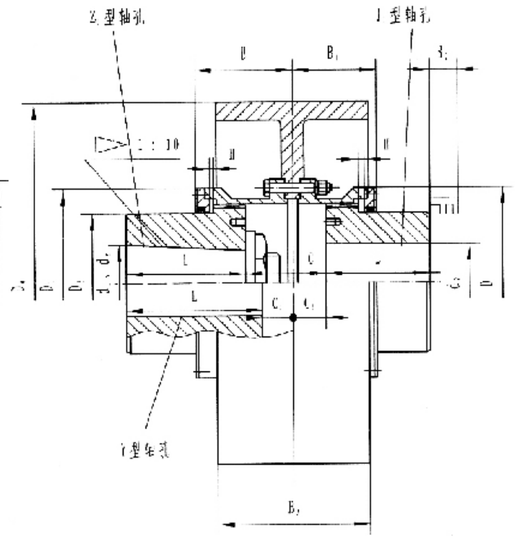


(适用于NGCL14)

## NGCL型带制动轮鼓形齿式联轴器的主要尺寸和参数(JB/ZQ4644-97)

| 型号 | 额定转矩 N.m | 许用转速 rpm | 轴孔直径 $d_z$ | 轴孔直径 $d_1, d_2$ | 轴孔长度L Y | 轴孔长度L $J_1$、$Z_1$ | $D_0$ | D | $D_1$ | $D_2$ | C | $C_1$ | H | B | $B_1$ | $B_2$ | $B_3$ | 质量 kg | 转动惯量 kg.m² |
|---|---|---|---|---|---|---|---|---|---|---|---|---|---|---|---|---|---|---|---|
| NGCL1 | 355 | 4000 | 20~35 | 20.22.24 | 52 | 38 | 160 | 103 | 71 | 50 | 30 | 8 | 2 | 56 | 42 | 38 | 68 | 7 | 0.07 |
| | | | | 25.28 | 62 | 44 | | | | | | | | | | | | 7.3 | 0.07 |
| | | | | 30.32.35 | 82 | 60 | | | | | | | | | | | | 8 | 0.071 |
| NGCL2 | 630 | 4000 | 25~45 | 25.28 | 62 | 44 | 160 | 115 | 83 | 60 | 36 | 8 | 2 | 68 | 48 | 42 | 68 | 9 | 0.079 |
| | | | | 30.32.35.38 | 82 | 60 | | | | | | | | | | | | 9.7 | 0.08 |
| | | | | 40.42.45 | 112 | 84 | | | | | | | | | | | | 11 | 0.083 |
| NGCL3 | 1000 | 3800 | 30~55 | 28 | 62 | 44 | 200 | 127 | 95 | 75 | 41 | 8 | 2 | 70 | 49 | 42 | 85 | 14.6 | 0.181 |
| | | | | 30.32.35.38 | 82 | 60 | | | | | | | | | | | | 15.2 | 0.184 |
| | | | | 40.42.45.48.50.55.56 | 112 | 84 | | | | | | | | | | | | 17 | 0.187 |
| NGCL4 | 1600 | 3800 | 40~65 | 38 | 82 | 60 | 200 | 149 | 116 | 90 | 41 | 8 | 2 | 74 | 53 | 42 | 85 | 18.6 | 0.225 |
| | | | | 40.42.45.48.50.55.56 | 112 | 84 | | | | | | | | | | | | 21.4 | 0.237 |
| | | | | 60.63.65 | 142 | 107 | | | | | | | | | | | | 23.8 | 0.246 |
| NGCL5 | 2800 | 3000 | 45~75 | 40.42.45.48.50.55.56 | 112 | 84 | 250 | 167 | 134 | 105 | 48 | 8 | 2.5 | 84 | 58 | 42 | 105 | 31.8 | 0.58 |
| | | | | 60.63.65.70.71.75 | 142 | 107 | | | | | | | | | | | | 34.4 | 0.609 |

## NGCL型带制动轮鼓形齿式联轴器的主要尺寸和参数(JB/ZQ4644-97)

| 型号 | 额定转矩 N.m | 许用转速 rpm | 轴孔直径 $d_z$ | 轴孔直径 $d_1, d_2$ | 轴孔长度L Y | 轴孔长度L $J_1$、$Z_1$ | $D_0$ | D | $D_1$ | $D_2$ | C | $C_1$ | H | B | $B_1$ | $B_2$ | $B_3$ | 质量 kg | 转动惯量 kg.m² |
|---|---|---|---|---|---|---|---|---|---|---|---|---|---|---|---|---|---|---|---|
| | | | | | | | mm | | | | | | | | | | | | |
| NGCL6 | 4500 | 3000 | 50~90 | 45.48.50.55.56 | 112 | 84 | 250 | 187 | 153 | 125 | 49 | 9 | 2.5 | 85 | 59 | 42 | 105 | 37.2 | 0.714 |
| | | | | 60.63.65.70.75 | 142 | 107 | | | | | | | | | | | | 38.5 | 0.754 |
| | | | | 80.85.90 | 172 | 132 | | | | | | | | | | | | 47.6 | 0.795 |
| NGCL7 | 6300 | 2400 | 60~100 | 50.55.56 | 112 | 84 | 315 | 204 | 170 | 140 | 53 | 9 | 2.5 | 93 | 63 | 42 | 132 | 48.8 | 1.17 |
| | | | | 60.63.65.70.71.75 | 142 | 107 | | | | | | | | | | | | 55.2 | 1.234 |
| | | | | 80.85.90.95 | 172 | 132 | | | | | | | | | | | | 61.8 | 1.299 |
| | | | | 100 | 212 | 167 | | | | | | | | | | | | 71.1 | 1.388 |
| NGCL8 | 9000 | 1900 | 70~110 | 55.56 | 112 | 84 | 400 | 230 | 186 | 155 | 64 | 12 | 3 | 112 | 77 | 47 | 168 | 80.7 | 3.747 |
| | | | | 60.63.65.70.71.75 | 142 | 107 | | | | | | | | | | | | 90 | 3.841 |
| | | | | 80.85.90.95 | 172 | 132 | | | | | | | | | | | | 96.5 | 3.939 |
| | | | | 100.110 | 212 | 167 | | | | | | | | | | | | 108 | 4.072 |
| NGCL9 | 1400 | 1500 | 80~130 | 60.63.65.70.71.75 | 142 | 107 | 500 | 256 | 212 | 180 | 71 | 13 | 3 | 119 | 80 | 47 | 210 | 128 | 9.427 |
| | | | | 80.85.90.95 | 172 | 132 | | | | | | | | | | | | 138 | 9.605 |
| | | | | 100.110.120.125 | 212 | 167 | | | | | | | | | | | | 151 | 9.847 |
| | | | | 130 | 252 | 202 | | | | | | | | | | | | 167 | 10.109 |
| NGCL10 | 20000 | 1200 | 80~150 | 65.70.71.75 | 142 | 107 | 630 | 287 | 239 | 200 | 65 | 15 | 3.5 | 120 | 90 | 47 | 265 | 176 | 28.238 |
| | | | | 80.85.90.95 | 172 | 132 | | | | | | | | | | | | 190 | 28.509 |
| | | | | 100.110.120.125 | 212 | 167 | | | | | | | | | | | | 209 | 28.879 |
| | | | | 130.140.150 | 252 | 202 | | | | | | | | | | | | 237 | 29.248 |
| NGCL11 | 31500 | 1050 | 100~170 | 70.71.75 | 142 | 107 | 710 | 325 | 276 | 235 | 77 | 16 | 3.5 | 134 | 94 | 47 | 298 | 257 | 44.309 |
| | | | | 80.85.90.95 | 172 | 132 | | | | | | | | | | | | 275 | 44.825 |
| | | | | 100.110.120.125 | 212 | 167 | | | | | | | | | | | | 300 | 45.53 |
| | | | | 130.140.150 | 252 | 202 | | | | | | | | | | | | 326 | 46.235 |
| | | | | 167.170 | 302 | 242 | | | | | | | | | | | | 357 | 47.08 |
| NGCL12 | 45000 | 1050 | 100~200 | 75 | 142 | 107 | 710 | 362 | 313 | 270 | 94 | 17 | 4 | 164 | 104 | 49 | 298 | 306 | 47.88 |
| | | | | 80.85.90.95 | 172 | 132 | | | | | | | | | | | | 317 | 48.29 |
| | | | | 100.110.120.125 | 212 | 167 | | | | | | | | | | | | 351 | 49.52 |
| | | | | 130.140.150 | 252 | 202 | | | | | | | | | | | | 384 | 50.25 |
| | | | | 160.170.180 | 302 | 242 | | | | | | | | | | | | 425 | 52.22 |
| | | | | 190.200 | 352 | 282 | | | | | | | | | | | | 464 | 53.69 |
| NGCL13 | 6300 | 950 | 150~220 | 150 | 252 | 202 | 800 | 412 | 350 | 300 | 88 | 18 | 4.5 | 165 | 113 | 49 | 335 | 490 | 82.7 |
| | | | | 160.170.180 | 302 | 242 | | | | | | | | | | | | 544 | 84.7 |
| | | | | 190.200.220 | 352 | 282 | | | | | | | | | | | | 596 | 86.67 |
| NGCL14 | 100000 | 950 | 170~220 | 170.180 | 302 | 242 | 800 | 462 | 420 | 335 | 92 | 20 | 5.5 | 209 | 157 | 63 | 335 | 670 | 99.1 |
| | | | | 190.200.220 | 352 | 282 | | | | | | | | | | | | 736 | 102.2 |
| | | | | 240.250 | 410 | 330 | | | | | | | | | | | | 785 | 105.9 |

# WGT型接中间套鼓形齿式联轴器

**标记示例**

键联接的联轴器的标记方法符合GB/T3852的规定。

主动端：Y型轴孔，A型键槽，$d_1$=50mm,L=112mm

从动端：Y型轴孔，A型键槽，$d_2$=50mm,L=112mm

中间套长度H=300mm的Ⅰ型WGT6联轴器

WGT6联轴器 50x112-300 JB/T7004-93

主动端：Y型轴孔，A型键槽，$d_1$=100mm,L=212mm

从动端：Y型轴孔，A型键槽，$d_2$=130mm,L=202mm

中间套长度H=500mm的Ⅱ型WGT10联轴器

WGT10联轴器联轴器 $\frac{100X112}{J_1B_1 30x202}$ -Ⅱ-500 JB/T7004-93

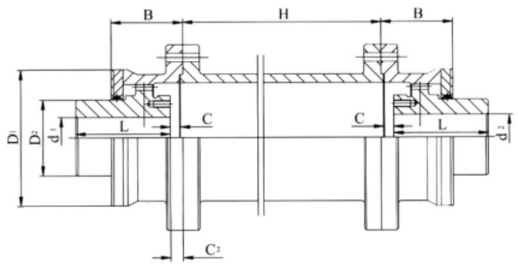


Ⅰ 型

过盈配合油压装卸的无键联接的联轴器按JB/T6136的规定

其标记方法在轴孔前加"U"表示.

主动端：Y型轴孔，过盈配合油压装卸，$d_1$=90mm,L=172mm

从动端：Y型轴孔，过盈配合油压装卸，$d_2$=100mm,L=212mm

中间套长度H=500mm的Ⅰ型WGT6联轴器

WGT6联轴器 $\frac{U90X172}{U100X212}$ JB/T7004-93

主动端：$J_1$型轴孔，过盈配合油压装卸，$d_1$=250mm,L=330mm

从动端：$J_1$型轴孔，过盈配合油压装卸，$d_2$=250mm,L=330mm

中间套长度H=500mm的Ⅱ型WGT14联轴器

WGT14联轴器联轴器$J_1$U250X330 -Ⅱ-600 JB/T7004-93

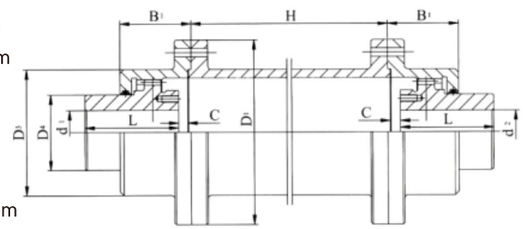


II 型

## 主要尺寸和参数

| 型号 | 公称转矩 N.m | 轴孔直径 $d_1$ $d_2$ | 轴孔长度 Y L | 轴孔长度 $J_1$ L | D | $D_1$ | $D_2$ | $D_3$ | $D_4$ | B | $B_1$ | $H_{min}$ | C Ⅰ | C Ⅱ | 质量 Kg Ⅰ | 质量 Kg Ⅱ |
|---|---|---|---|---|---|---|---|---|---|---|---|---|---|---|---|---|
| WGT 1 | 1700 | 12,14 | 32 | – | 122 | 115 | 98 | 88 | 60 | 58 | 50 | 75 | 30 | 30 | 5.66 | 4.86 |
| | | 16,18,19 | 42 | – | | | | | | | | | 20 | 14 | | |
| | | 20,22,24 | 52 | – | | | | | | | | | 10 | 4 | | |
| | | 25,28 | 62 | – | | | | | | | | | 3 | 3 | | |
| | | 30,32,35,38 | 82 | 44 | | | | | | | | | | | | |
| | | 40,42 | 112 | 84 | | | | | | | | | | | | |
| WGT 2 | 1250 | 22,24 | 52 | – | 150 | 145 | 118 | 108 | 77 | 68 | 52 | 80 | 20 | 4 | 9.78 | 7.48 |
| | | 25,28 | 62 | – | | | | | | | | | 10 | 3 | | |
| | | 30,32,35,38 | 82 | 60 | | | | | | | | | 3 | | | |
| | | 40,42,45,48,50,55,56 | 112 | 84 | | | | | | | | | | | | |
| WGT 3 | 2500 | 22,24 | 52 | – | 170 | 165 | 140 | 125 | 90 | 80 | 54 | 80 | 33 | 7 | 16.7 | 12.2 |
| | | 25,28 | 62 | – | | | | | | | | | 23 | 3 | | |
| | | 30,32,35,38 | 82 | 60 | | | | | | | | | 3 | | | |
| | | 40,42,45,48,50,55,56 | 112 | 84 | | | | | | | | | | | | |
| | | 60,63 | 142 | 107 | | | | | | | | | | | | |
| WGT 4 | 4500 | 30,32,35,38 | 82 | – | 200 | 195 | 160 | 145 | 112 | 90 | 58 | 100 | 13 | 3 | 25.6 | 19.6 |
| | | 40,42,45,48,50,55,56 | 112 | 84 | | | | | | | | | 3 | | | |
| | | 60,63,65,70,71,75 | 142 | 107 | | | | | | | | | | | | |
| | | 80 | 172 | 132 | | | | | | | | | | | | |

| 型号 | 公称转矩 N.m | 轴孔直径 $d_1$ $d_2$ | 轴孔长度 Y L | 轴孔长度 $J_1$ L | D | $D_1$ | $D_2$ | $D_3$ | $D_4$ | B | $B_1$ | $H_{min}$ | C Ⅰ | C Ⅱ | 质量 Kg Ⅰ | 质量 Kg Ⅱ |
|---|---|---|---|---|---|---|---|---|---|---|---|---|---|---|---|---|
| WGT 5 | 7100 | 30,32,35,38 | 82 | – | 225 | 215 | 180 | 168 | 128 | 100 | 67 | 100 | 23 | 3 | 35.0 | 26.1 |
| | | 40,42,45,48,50,55,56 | 112 | 84 | | | | | | | | | 3 | | | |
| | | 60,63,65,70,71,75 | 142 | 107 | | | | | | | | | | | | |
| | | 80,85,90 | 172 | 132 | | | | | | | | | | | | |
| WGT 6 | 10000 | 32,35,38 | 82 | – | 245 | 230 | 200 | 185 | 145 | 112 | 67 | 100 | 35 | 5 | 51.6 | 38.0 |
| | | 40,42,45,48,50,55,56 | 112 | – | | | | | | | | | 5 | | | |
| | | 60,63,65,70,71,75 | 142 | 107 | | | | | | | | | | | | |
| | | 80,85,90,95 | 172 | 132 | | | | | | | | | | | | |
| | | 100 | 212 | 167 | | | | | | | | | | | | |
| WGT 7 | 14000 | 32,35,38 | 82 | – | 272 | 265 | 230 | 210 | 160 | 122 | 74 | 120 | 45 | 5 | 68.6 | 45.0 |
| | | 40,42,45,48,50,55,56 | 112 | – | | | | | | | | | 15 | | | |
| | | 60,63,65,70,71,75 | 142 | 107 | | | | | | | | | 5 | | | |
| | | 80,85,90,95 | 172 | 132 | | | | | | | | | | | | |
| | | 100,110 | 212 | 167 | | | | | | | | | | | | |
| WGT 8 | 20000 | 55,56 | 112 | – | 290 | 272 | 245 | 225 | 176 | 136 | 81 | 120 | 29 | 5 | 19.5 | 55.8 |
| | | 60,63,65,70,71,75 | 142 | 107 | | | | | | | | | 5 | | | |
| | | 80,85,90,95 | 172 | 132 | | | | | | | | | | | | |
| | | 100,110,120,125 | 212 | 167 | | | | | | | | | | | | |
| WGT 9 | 25000 | 65,70,71,75 | 142 | 107 | 315 | 305 | 265 | 245 | 190 | 140 | 88 | 155 | 5 | 5 | 106.5 | 80.5 |
| | | 80,85,90,95 | 172 | 132 | | | | | | | | | | | | |
| | | 100,110,120,125 | 212 | 167 | | | | | | | | | | | | |
| | | 130,140 | 252 | 202 | | | | | | | | | | | | |
| WGT 10 | 40000 | 75 | 142 | – | 355 | 340 | 300 | 280 | 225 | 165 | 98 | 155 | 28 | 5 | 216.6 | 169.6 |
| | | 80,85,90,95 | 172 | 132 | | | | | | | | | 5 | | | |
| | | 100,110,120,125 | 212 | 167 | | | | | | | | | | | | |
| | | 130,140,150 | 252 | 202 | | | | | | | | | | | | |
| | | 160 | 302 | 242 | | | | | | | | | | | | |
| WGT 11 | 56000 | 85,90,95 | 172 | – | 412 | 385 | 345 | 325 | 256 | 180 | 112 | 175 | 15 | 8 | 106.5 | 80.5 |
| | | 100,110,120,125 | 212 | 167 | | | | | | | | | 8 | | | |
| | | 130,140,150 | 252 | 202 | | | | | | | | | | | | |
| | | 160,170,180 | 302 | 242 | | | | | | | | | | | | |
| WGT 12 | 80000 | 120,125 | 212 | 167 | 440 | 435 | 375 | 360 | 288 | 210 | 125 | 205 | 8 | 8 | 305.3 | 245.3 |
| | | 130,140,150 | 252 | 202 | | | | | | | | | | | | |
| | | 160,170,180 | 302 | 242 | | | | | | | | | | | | |
| | | 190,200 | 352 | 282 | | | | | | | | | | | | |
| WGT 13 | 112000 | 140,150 | 252 | 202 | 490 | 480 | 425 | 400 | 320 | 235 | 136 | 205 | 8 | 8 | 394.4 | 313.5 |
| | | 160,170,180 | 302 | 242 | | | | | | | | | | | | |
| | | 190,200,220 | 352 | 282 | | | | | | | | | | | | |
| WGT 14 | 160000 | 160,170,180 | 302 | 242 | 545 | 540 | 462 | 440 | 362 | 265 | 158 | 240 | 10 | 10 | 529.5 | 430.5 |
| | | 190,200,220 | 352 | 282 | | | | | | | | | | | | |
| | | 240,250,260 | 410 | 330 | | | | | | | | | | | | |
| WGT 15 | 224000 | 160,170,180 | 302 | 242 | 580 | – | 488 | – | 400 | 280 | – | 240 | 10 | – | 684.5 | – |
| | | 190,200,220 | 352 | 282 | | | | | | | | | | | | |
| | | 240,250,260 | 410 | 330 | | | | | | | | | | | | |
| | | 280 | 470 | 380 | | | | | | | | | | | | |
| WGT 16 | 280000 | 180 | 302 | 342 | 650 | – | 560 | – | 440 | 300 | – | 240 | 12 | – | 948.2 | – |
| | | 190,200,220 | 352 | 282 | | | | | | | | | | | | |
| | | 240,250,260 | 410 | 330 | | | | | | | | | | | | |
| | | 280,300 | 470 | 380 | | | | | | | | | | | | |
| WGT 17 | 355000 | 200,220 | 352 | 282 | 690 | – | 600 | – | 460 | 325 | – | 280 | 12 | – | 1059 | – |
| | | 240,250,260 | 410 | 330 | | | | | | | | | | | | |
| | | 280,300,320 | 470 | 380 | | | | | | | | | | | | |
| WGT 18 | 450000 | 220 | 352 | 282 | 750 | – | 650 | – | 510 | 350 | – | 280 | 12 | – | 1399 | – |
| | | 240,250,260 | 410 | 330 | | | | | | | | | | | | |
| | | 280,300,320 | 470 | 380 | | | | | | | | | | | | |
| | | 340,360 | 550 | 450 | | | | | | | | | | | | |